WiFi版微逆安装指导手册
HYX-M300/400/500/600/700/800/900/1000/1600/1800/2000-SW
国内-通用版-V3.0

浙江华昱欣科技有限公司
交付与服务中心
2026年8月

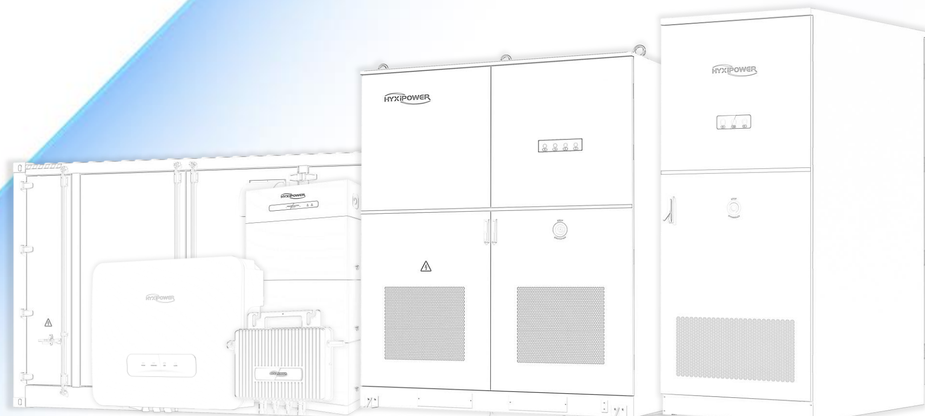

@HYXiPOWER copyright

目 录

CONTENTS

01 方案概述

- 实物拓扑
- 微逆接口介绍

02 设备安装

- 安装准备
- 安装防护工具准备
- 设备安装

03 APP配置

- 注册账户
- 创建电站
- 设备配网
- 安装验收

04 常见问题

- 常见问题

方案概述丨实物拓扑

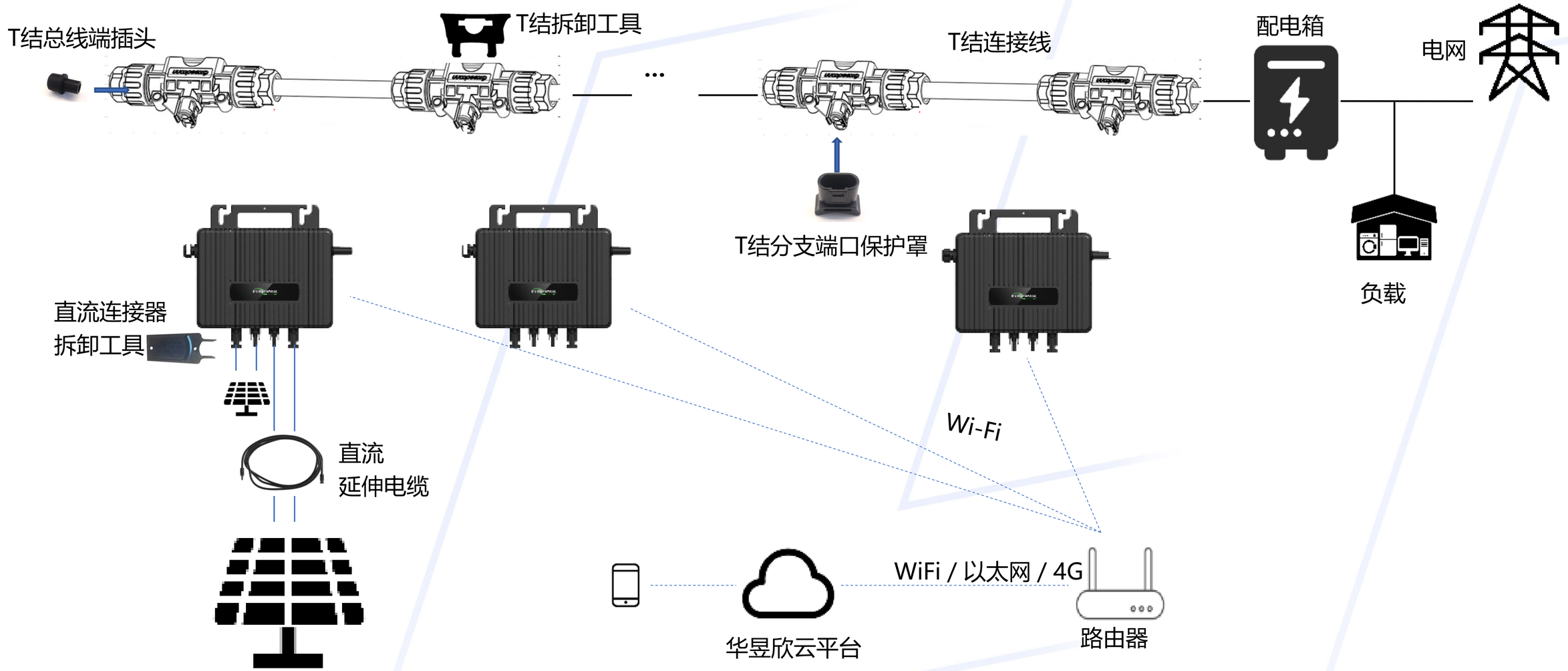

实线，物理连接

虚线，网络连接

方案概述丨微逆接口介绍

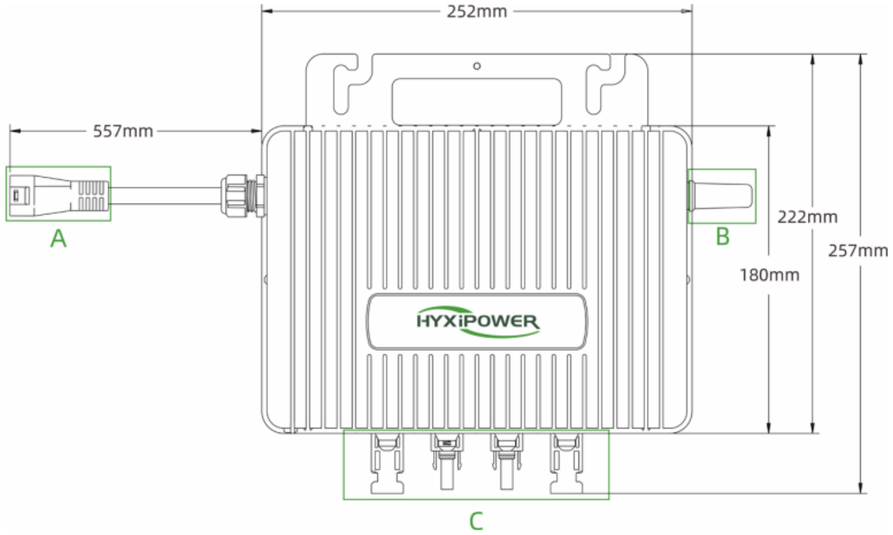



序号	部件名称
A	交流分支连接器
B	Wi-Fi天线
C	直流终端

灯光颜色	灯光状态	情况描述
绿色	快速闪烁(间隔1秒)	正常
	慢速闪烁(间隔3秒)	通讯故障
	慢速闪烁(间隔5秒)	光伏组件输入故障
红色	常亮	环境配置错误
	快速闪烁(间隔1秒)	故障
	快速闪烁(间隔2秒)	交流端故障

目 录

CONTENTS

01 方案概述

- 实物拓扑
- 微逆接口介绍

02 设备安装

- 安装准备
- 安装防护工具准备
- 设备安装

03 APP配置

- 注册账户
- 创建电站
- 设备配网
- 安装验收

04 常见问题

- 常见问题

安装准备丨微逆系统常见产品清单

以下产品清单均包含在售前配单中，系统安装前，需检查设备及工具是否准备完全。

序号	产品名称	产品图片	产品描述
1	Wi-Fi版微型逆变器		发电设备
2	直流延伸电缆（选配）		用于延长微型逆变器与光伏组件的连接距离
3	T结总线端插头		用于保护交流分支末端交流总线连接器上未使用的总线连接端口
4	T结分支端口保护罩		用于保护交流总线连接器上未使用的分支连接端口
5	T结拆卸工具		用于拆卸交流总线连接器的上盖，以便装卸或更换交流总线电缆。
6	T结总线连接器		用于将微型逆变器的交流输出连接到交流总线。
7	DC（直流） 连接器拆卸工具		用于拆卸光伏组件与微型逆变器输入端之间的连接。
8	T结连接线	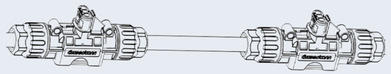	T型接头连接线由T形接头总线连接器和电缆组成，总线上连接器之间的间距是均匀分布的。 可用于将微型逆变器连接到配电箱进行交流侧汇流。

安装准备丨微逆系统常见产品清单

以下产品清单不包含在售前配单中，需自行购买，系统安装前，需检查设备及工具是否准备完全。

序号	产品名称	产品描述	产品规格
1	螺丝	用于固定逆变器	M8*25
2	直流延伸电缆	用于延长微型逆变器与 光伏组件的连接距离	DC-EC-1m

注：直流延伸线缆如清单中已配，则无需重复购买。

安装防护工具准备

安装工具


电钻


热风枪


内六角扳手


剥线钳


液压钳


压线钳


螺丝刀


马克笔


美工刀


万用表


卷尺


锤子

防护工具


防护口罩


护目镜


绝缘鞋


绝缘手套

设备安装丨产品拆箱检查

逆变器开箱检查：

➢检查设备硬件与端口是否完好

➢检查设备配件是否完好

序号	名称
1	交流分支连接器
2	直流终端
3	Wi-Fi天线



设备安装丨网络勘测

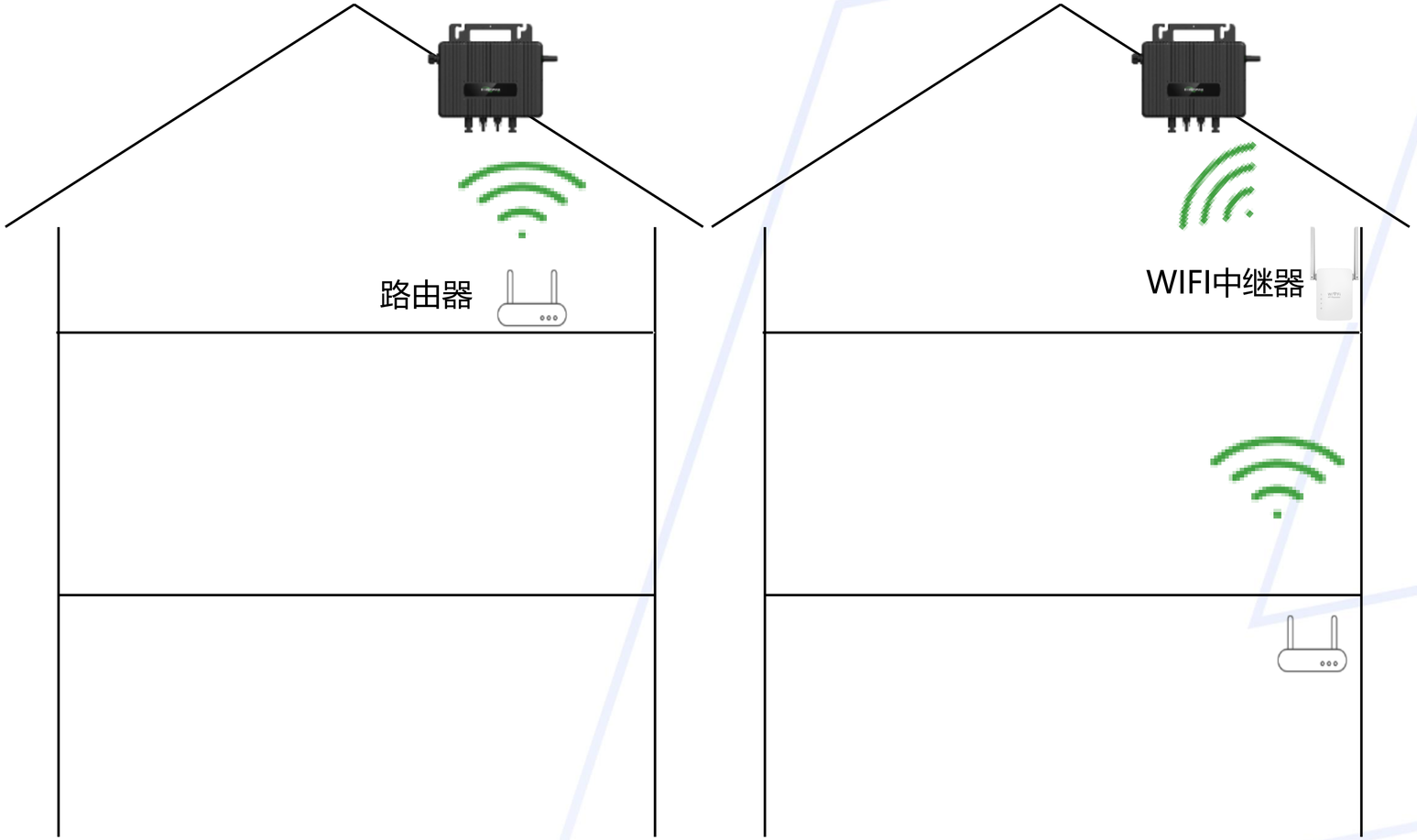

在安装前，安装人员应至少抵达现场检查一次。

1. 请与终端用户沟通，并将路由器放在**顶层**。
2. 若路由器由于客观原因不能放置在顶层，最好在一楼调整路由器至尽可能靠近屋顶的位置，然后在顶层放置一个**WIFI中继器（信号扩大器）**。

设备安装丨网络勘测

- 安装人员站在屋顶WIFI版微型逆变器的安装位置，使用专业的信号检测工具检查路由器或WiFi中继器的信号值。

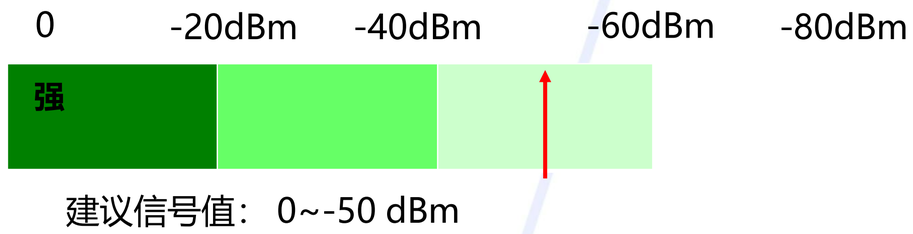

注意：为不影响后续使用和维护，建议将WI-FI信号值控制在**-50dBm以上。**

- 缺少信号检测工具的**备用方案**：

进入手机wifi设置界面根据文字或图标确认信号强度



设备安装丨绘制安装图

绘制安装图 | 微型逆变器安装 | T型接头安装 | T结连接/光伏侧连接

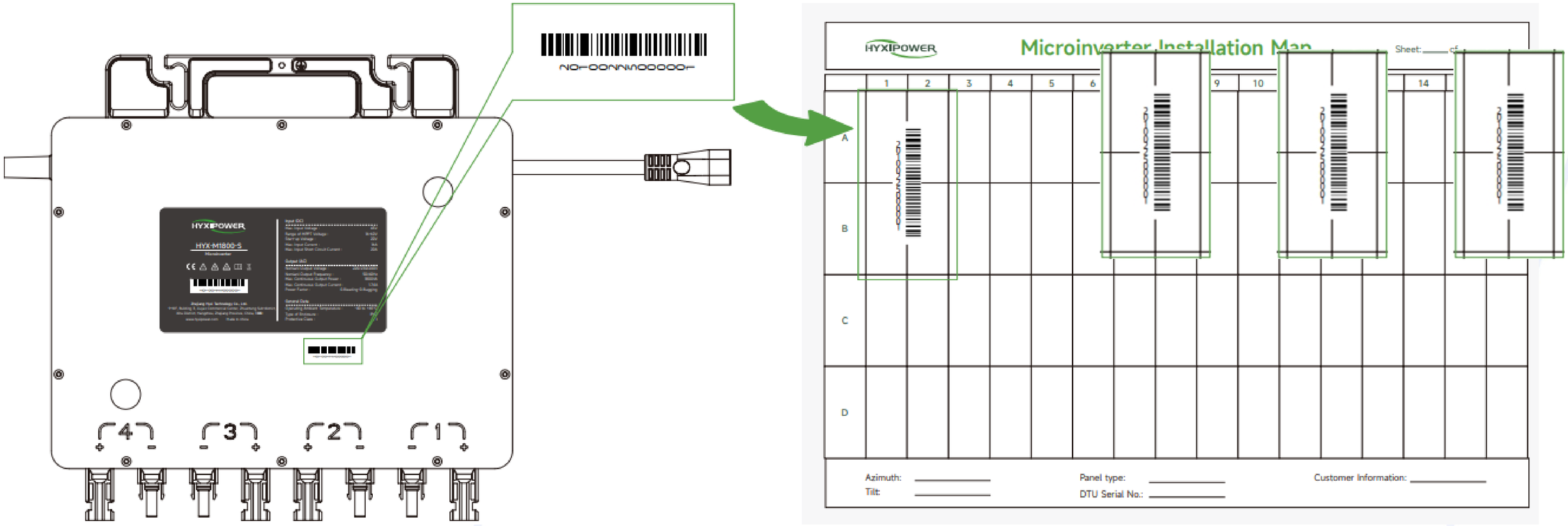

微型逆变器安装图

步骤1：记录微型逆变器的位置，以便于操作和维护

设备安装丨微型逆变器安装

绘制安装图 | 微型逆变器安装 | T型接头安装 | T结连接/光伏侧连接

步骤1：根据光伏组件的布局，在固定支架上标记微型逆变器的安装位置

步骤2：用M8*25mm螺钉将微型逆变器固定在支架上，然后锁紧螺钉

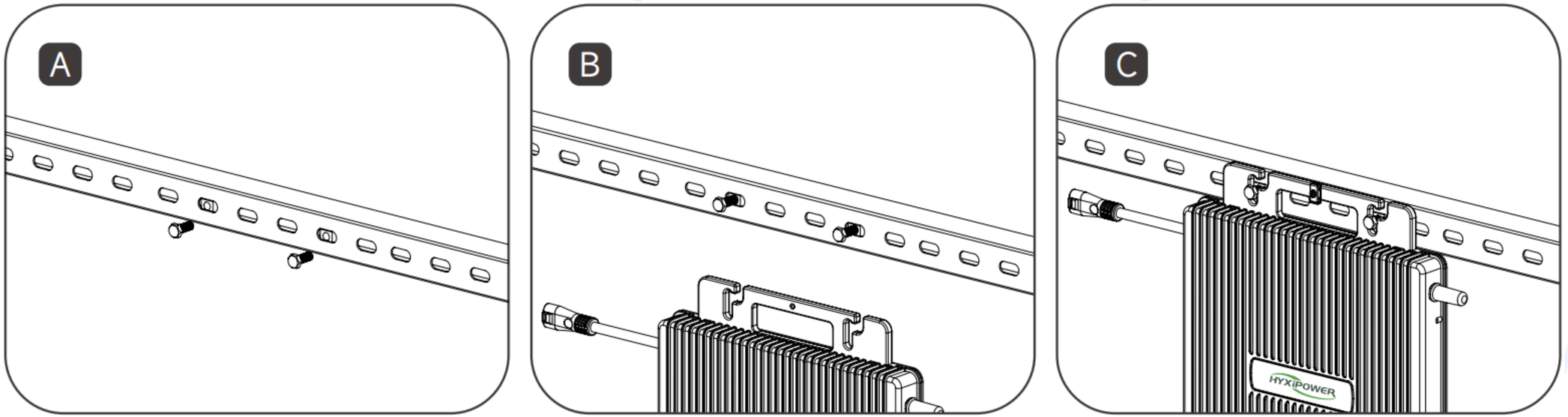

设备安装丨T型接头安装

步骤1：根据现场安装微型逆变器的数量准备多段T结连接线

步骤2：拆下末端的 T 结电缆

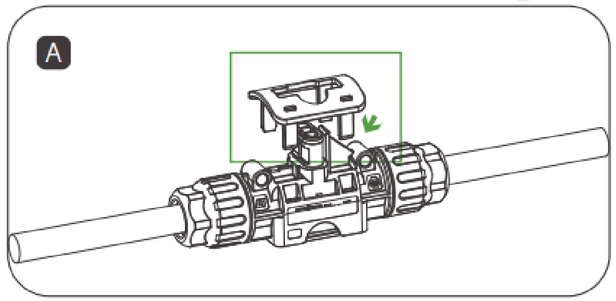

使用T结拆卸工具移除下方盖板

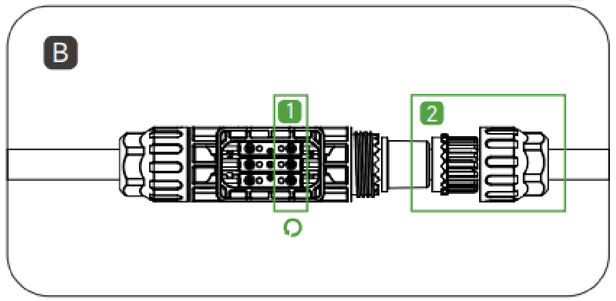

松开内螺丝，拧下螺母，然后移除电缆

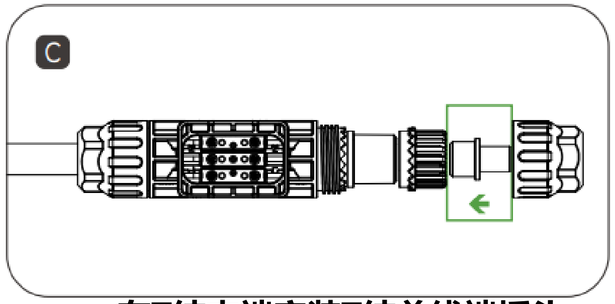

在T结末端安装T结总线端插头

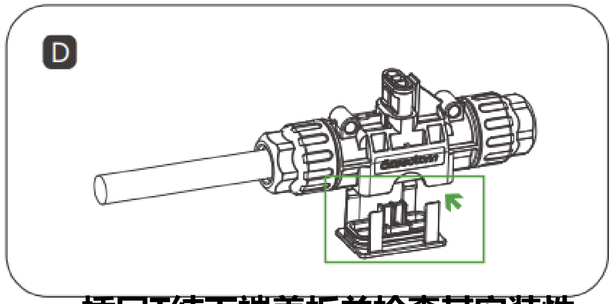

插回T结下端盖板并检查其安装性

设备安装丨安装T结

步骤3：T结与总线连接

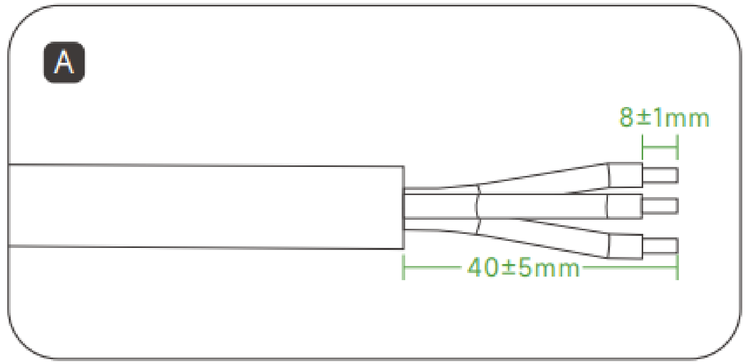

准备好交流电缆，并剥除末端绝缘皮

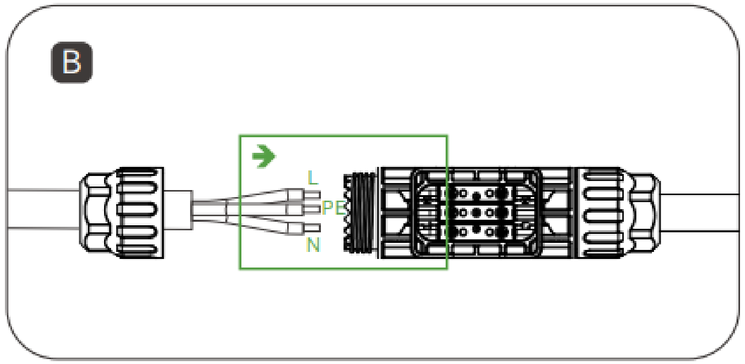

将交流电缆插入T结连接器对应的留孔位置

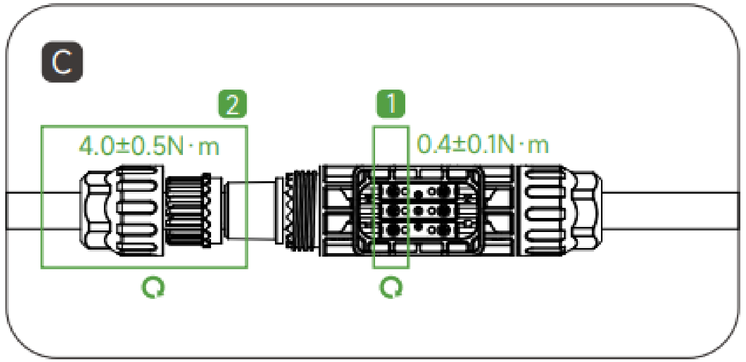

先后拧紧螺丝和螺母

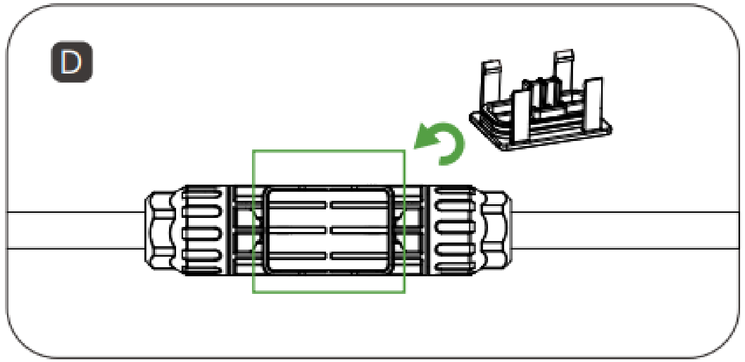

插入T结连接器下方盖板，并检查其安全性

设备安装丨连接微型逆变器与T结

绘制安装图 > 微型逆变器安装 > T型接头安装 > T结连接/光伏侧连接

将微型逆变器的输出交流馈线连接器插入T型接头总线连接器直到听到“咔哒”一声。 **确保安装紧固。**

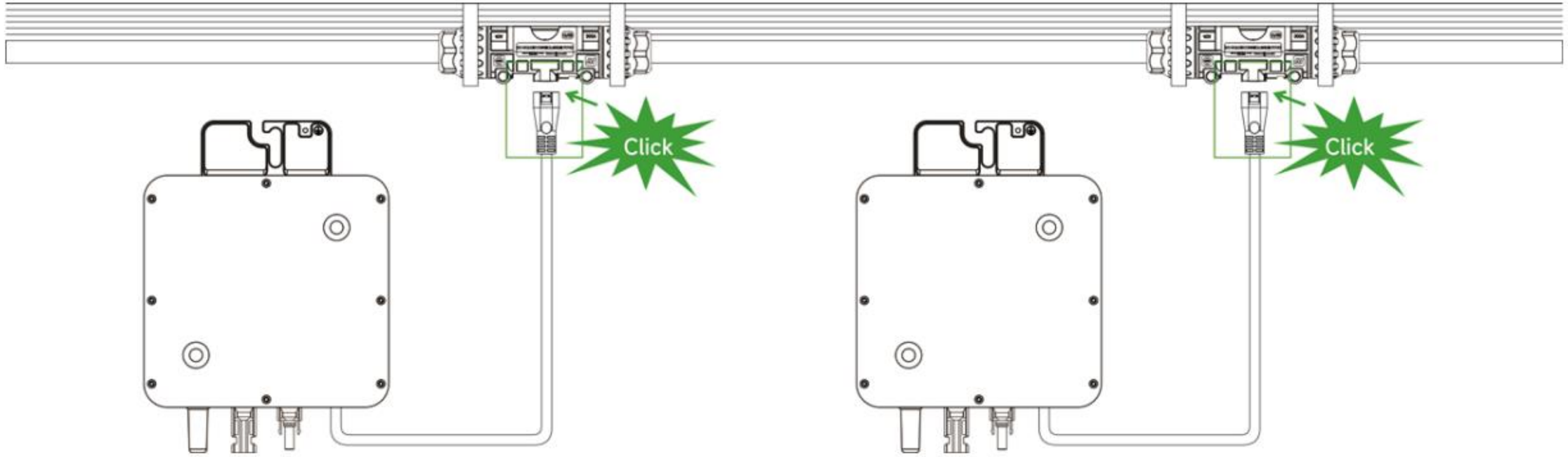

目 录

CONTENTS

01 方案概述

- 实物拓扑
- 微逆接口介绍

02 设备安装

- 安装准备
- 安装防护工具准备
- 设备安装

03 APP配置

- 注册账户
- 创建电站
- 设备配网
- 安装验收

04 常见问题

- 常见问题

App 配置

注册账户 | 创建电站 | 设备配网 | 安装验收

整个流程需要两个邮箱账号：一个用于组织，一个用于所有者。

步骤 1:下载软件，选择**立即注册。**

方法1:

应用商店搜索“华昱欣智能云”

· APP store (IOS)

· Google play

方法 2

扫描以下二维码，

下载安装APP

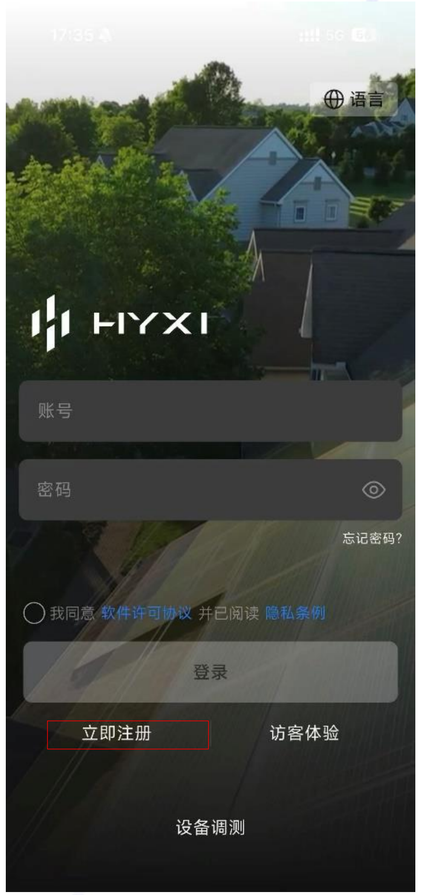

步骤 2 :选择注册组织/业主，根据所在国家或地区，填写相关信息并注册。







App 配置

注册账户 | 创建电站 | 设备配网 | 安装验收

步骤3: 点击**新建电站**，填写电站信息，然后扫描DMU设备上的SN码，点击下一步









App 配置

注册账户 | 创建电站 | 设备配网 | 安装验收

步骤4：APP将连接DMU，并进行网络配置，请确保Wi-Fi名称和密码正确。之后，APP将检测是否需要升级，然后点击"升级"。升级将花费一定时间。



App 配置

注册账户 > 创建电站 > 设备配网 > 安装验收

步骤5: 查看电站和微逆的状态是否正常，无报警。等待10分钟以上查看微逆是有正常发电。若一切正常即表示安装调试成功。

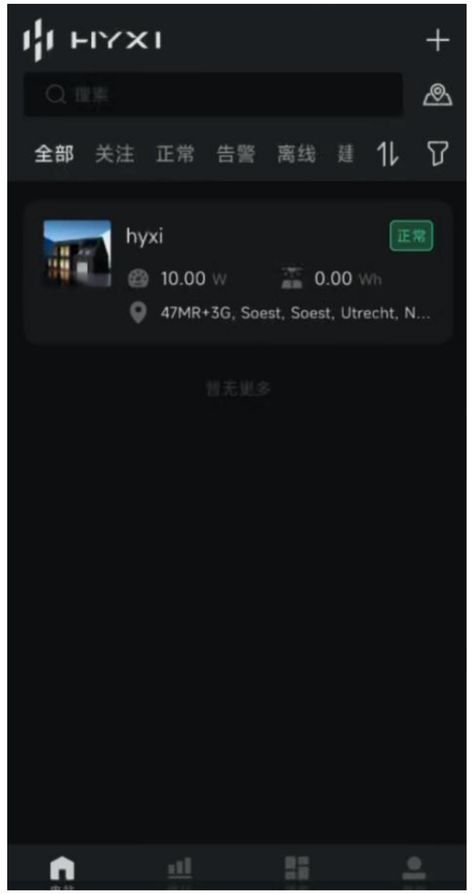



目 录

CONTENTS

01 方案概述

- 实物拓扑
- 微逆接口介绍

02 设备安装

- 安装准备
- 安装防护工具准备
- 设备安装

03 APP配置

- 注册账户
- 创建电站
- 设备配网
- 安装验收

04 常见问题

- 常见问题

FAQ

Q:微逆的工作环境温度范围是多少?

A:-40 to + 65℃

Q:通讯设备上报时间间隔是多久?

A:5分钟

Q:微逆、DMU配网与建站的顺序是否有先后?

A:无先后顺序。

Q:设备登录密码和WiFi密码有什么不一样?

A:WiFi密码为设备热点密码，不会改变。设备登录密码是为了信息安全而设置，可以修改。

Q:SUB-1G版本和WIFI版本微逆的空旷通讯距离分别是多少?

A:SUB-1G版本微逆的空旷通讯距离为1.5Km，可以穿5.5堵水泥墙;

实际项目经验：每个场景不同，包括微逆和DMU的安装位置，天线位置，场地环境等均会对设备信号造成影响，实际情况需要根据堪点信息交于研发进行评估。

WiFi版本微逆的空旷通讯距离为200米。

Q:微逆发电量显示的是什么值?

A:目前平台显示的发电量是取PV发电量数值。

谢谢

THANKS

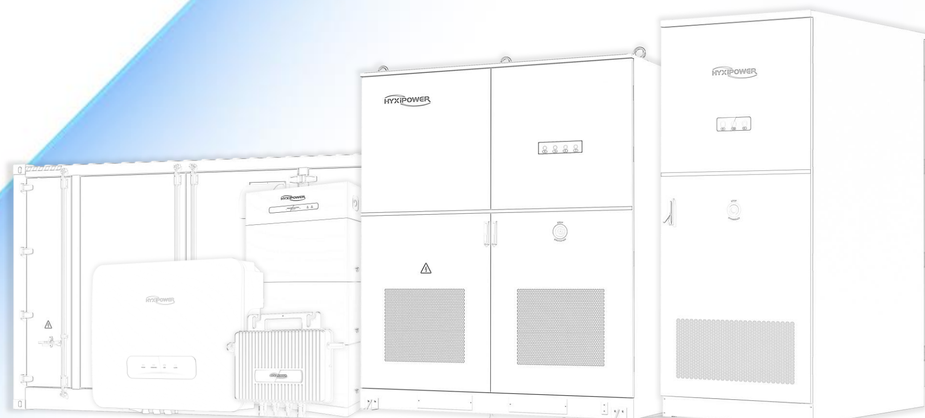

@HYXiPOWER copyright