SUB1G版本微逆安装指导手册
HYX-M300/400/500/600/700/800/900/1000/1600/1800/2000-S
国内-通用版-V3.0

浙江华昱欣科技有限公司
交付与服务中心
2026年8月

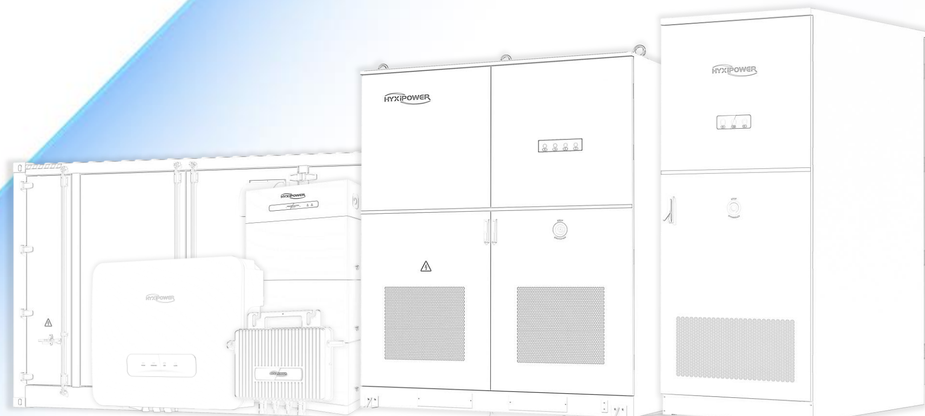

@HYXiPOWER copyright

目 录

CONTENTS

01 方案概述

- 实物拓扑
- 微逆接口介绍
- DMU接口介绍

02 设备安装

- 安装准备
- 安装防护工具准备
- 设备安装

03 APP配置

- 注册账户
- 创建电站
- 设备配网
- 安装验收

04 常见问题

- 常见问题

方案概述丨实物拓扑

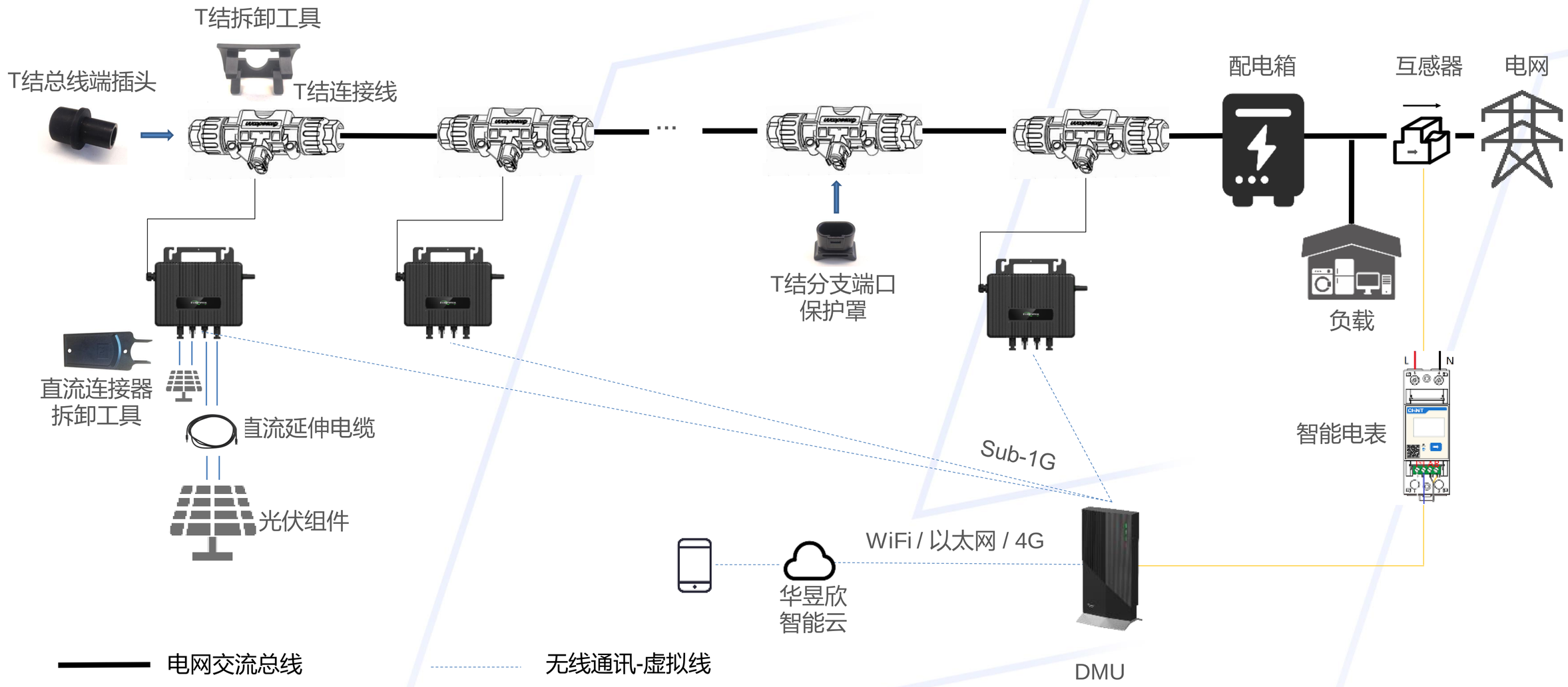
T结拆卸工具
T结总线端插头
T结连接线
配电箱
互感器
电网
T结分支端口
保护罩
负载
直流连接器
拆卸工具
直流延伸电缆
光伏组件
Sub-1G
智能电表
WiFi / 以太网 / 4G
华昱欣
智能云
DMU
电网交流总线
逆变器交流分支连接器
PV直流线
无线通讯-虚拟线
通讯线

方案概述丨微逆接口介绍

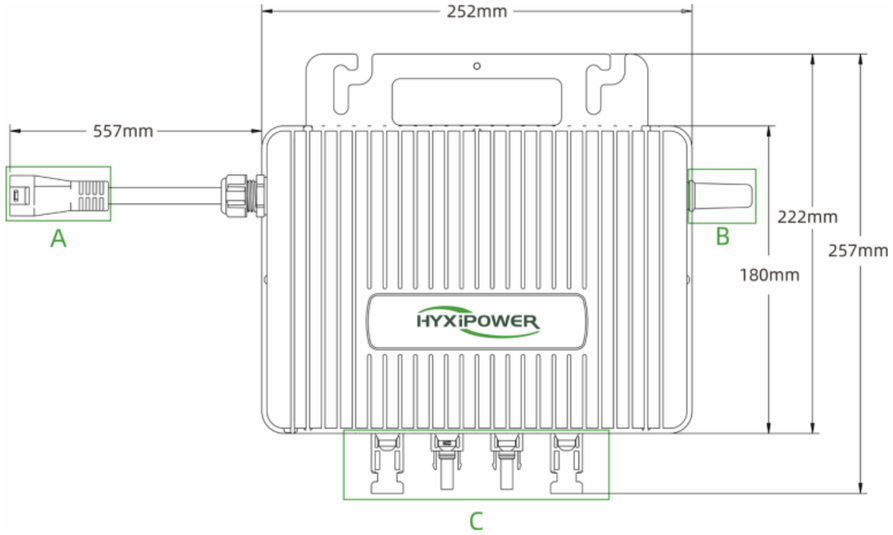



序号	部件名称
A	交流分支连接器
B	天线
C	直流终端

灯光颜色	灯光状态	情况描述
绿色	快速闪烁(间隔1秒)	正常
	慢速闪烁(间隔3秒)	通讯故障
	慢速闪烁(间隔5秒)	光伏组件输入故障
红色	常亮	环境配置错误
	快速闪烁(间隔1秒)	故障
	快速闪烁(间隔2秒)	交流端故障

方案概述丨DMU接口介绍

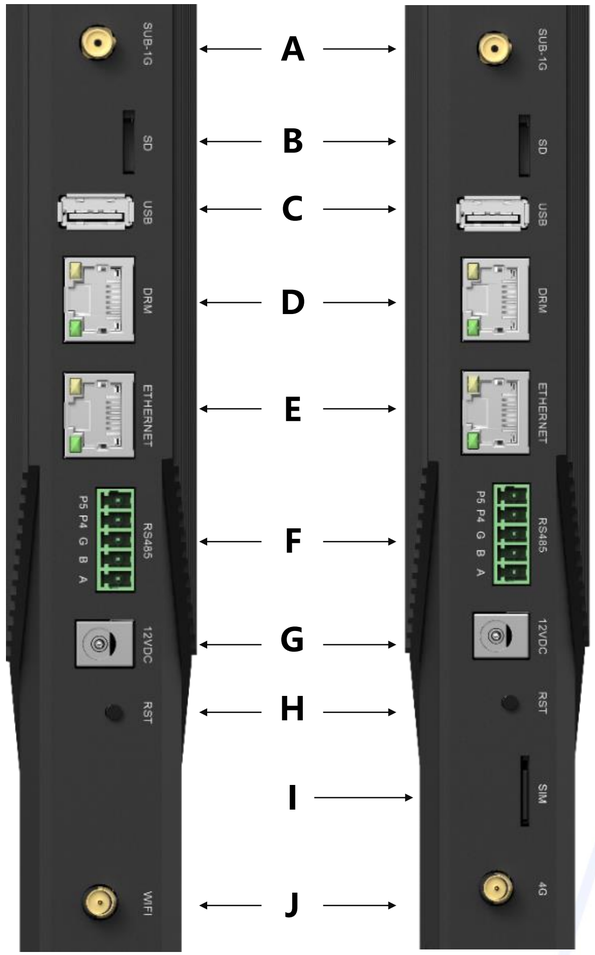

WiFi版 DMU　　4G版 DMU

序号	部件名称
A	外置 Sub-1G 天线接口
B	SD卡插槽
C	USB 端口
D	DRM 端口
E	以太网端口
F	RS485通讯线端口
G	电源端口
H	重置按键
I	SIM卡插槽
J	外置WiFi/4G 天线接口

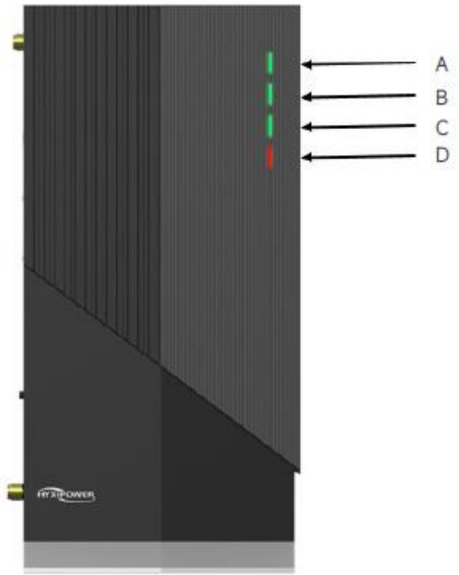

指示灯

名称	灯光描述
A POWER	电源指示灯
B NET	网络通讯 (连接服务器)
C COM.	微逆连接
D ALARM	故障告警

正常工作情况:

A、B、C灯常亮，D灯熄灭

目 录

CONTENTS

01 方案概述

- 实物拓扑
- 微逆接口介绍
- DMU接口介绍

02 设备安装

- 安装准备
- 安装防护工具准备
- 设备安装

03 APP配置

- 注册账户
- 创建电站
- 设备配网
- 安装验收

04 常见问题

- 常见问题

安装准备丨微逆系统常见产品清单

以下产品清单均包含在售前配单中，系统安装前，需检查设备及工具是否准备完全。

序号	产品名称	产品图片	产品描述
1	Sub-1G版微型逆变器		发电设备
2	DMU(Wi-Fi/4G)		连接微型逆变器和网络
3	电表		测量发电量。 连接DMU以传输数据
4	Wi-Fi 外置天线 (较长)		DMU外置天线 （如果DMU安装在金属箱内、金属混凝土屋顶下或安装环境复杂导致信号强度较弱，建议为DMU添加外置天线以增强信号强度）
5	Sub-1G 外置天线 (较短)		

安装准备丨微逆系统常见产品清单

以下产品清单均包含在售前配单中，系统安装前，需检查设备及工具是否准备完全。

序号	产品名称	产品图片	产品描述
6	直流延伸电缆（选配）		用于延长微型逆变器与光伏组件的连接距离
7	T结总线端插头		用于保护交流分支末端交流总线连接器上未使用的总线连接端口
8	T结分支端口保护罩		用于保护交流总线连接器上未使用的分支连接端口
9	T结拆卸工具		用于拆卸交流总线连接器的上盖，以便装卸或更换交流总线电缆。
10	T结总线连接器		用于将微型逆变器的交流输出连接到交流总线。
11	DC（直流） 连接器拆卸工具		用于拆卸光伏组件与微型逆变器输入端之间的连接。
12	T结连接线	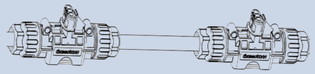	T型接头连接线由T形接头总线连接器和电缆组成，总线上连接器之间的间距是均匀分布的。 可用于将微型逆变器连接到配电箱进行交流侧汇流。

安装准备丨微逆系统常见产品清单

以下产品清单不包含在售前配单中，需自行购买，系统安装前，需检查设备及工具是否准备完全。

序号	产品名称	产品描述	产品规格
1	螺丝	用于固定逆变器	M8*25
2	RS 485 通讯线	连接DMU与电表	RVVP 双芯屏蔽线, 0.5mm²
3	地线	用于设备接地	4~10mm²
4	直流延伸电缆	用于延长微型逆变器与光伏组件的连接距离	DC-EC-1m

注：直流延伸线缆如清单中已配，则无需重复购买。

安装防护工具准备

安装工具


电钻


热风枪


内六角扳手


剥线钳


液压钳


压线钳


螺丝刀


马克笔


美工刀


万用表


卷尺


锤子

防护工具


防护口罩


护目镜


绝缘鞋


绝缘手套

设备安装丨产品拆箱检查

逆变器开箱检查：

➢检查设备硬件与端口是否完好

➢检查设备配件是否完好

序号	名称
1	交流分支连接器
2	直流终端
3	Wi-Fi天线



设备安装丨绘制安装图

绘制安装图 | 微型逆变器安装 | T型接头安装 | 电表安装 | DMU安装 | T结连接/光伏侧连接

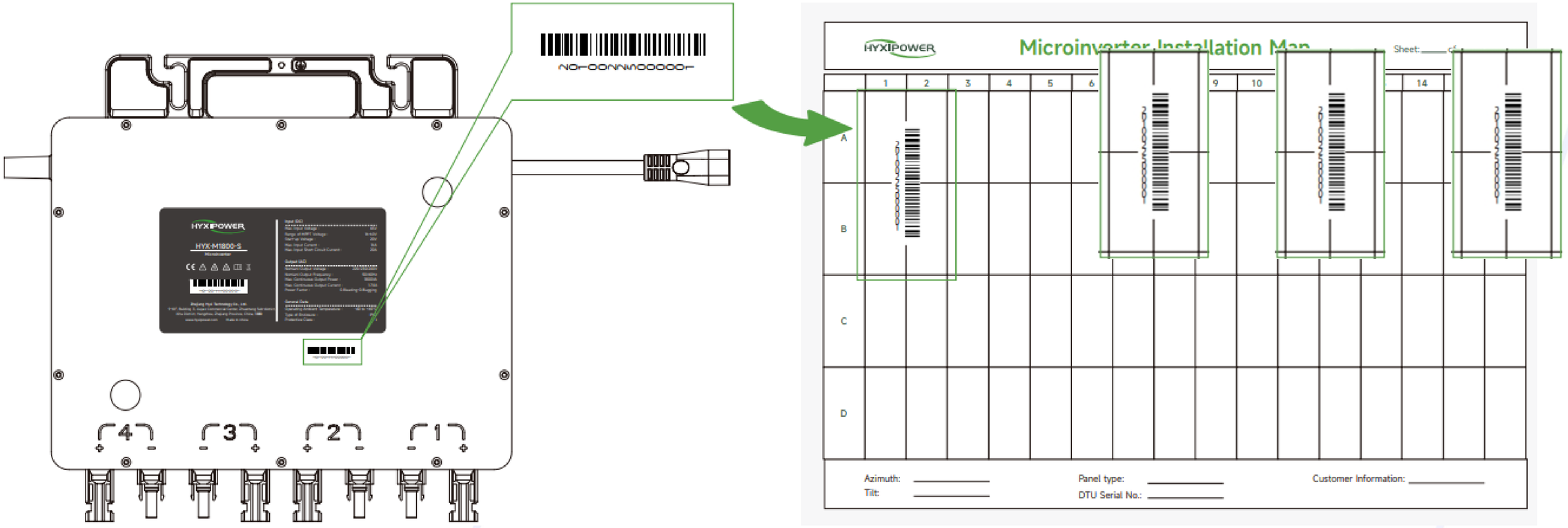

微型逆变器安装图

步骤1：记录微型逆变器的位置，以便于操作和维护

步骤2：便于建立数据采集单元（DMU）与微型逆变器的连接

设备安装丨微型逆变器安装

步骤1：根据光伏组件的布局，在固定支架上标记微型逆变器的安装位置

步骤2：用M8*25mm螺钉将微型逆变器固定在支架上，然后锁紧螺钉

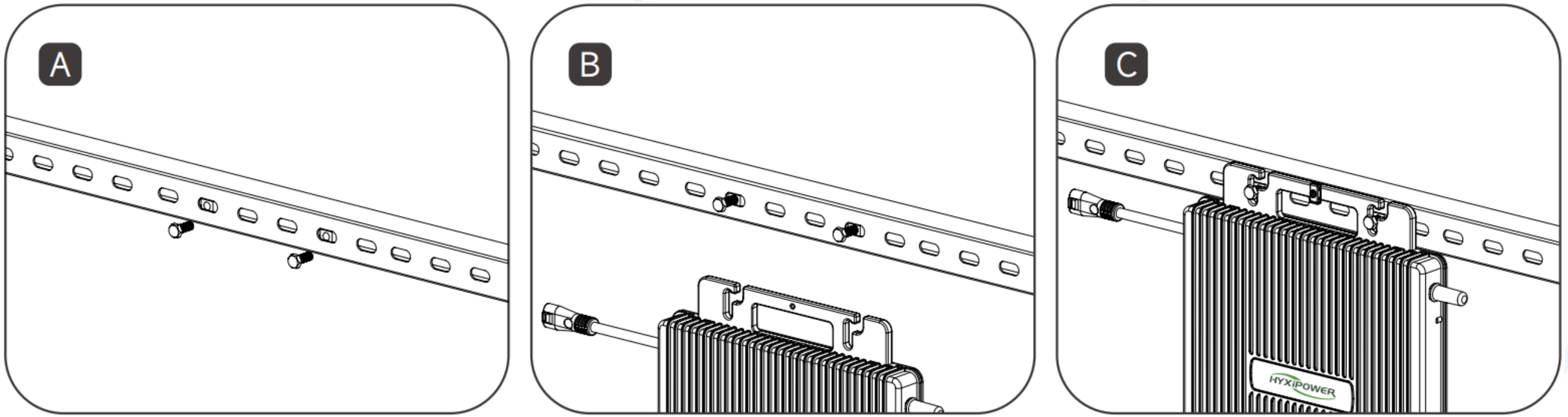

设备安装丨T型接头安装

步骤1：根据现场安装微型逆变器的数量准备多段T结连接线

步骤2：拆下末端的 T 结电缆

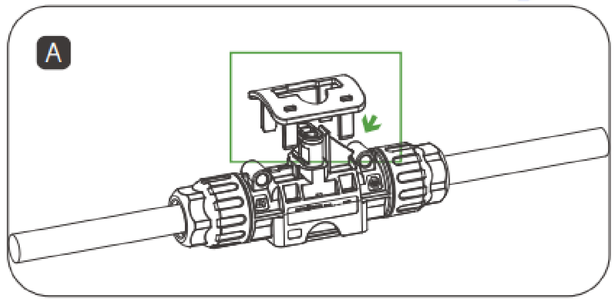

使用T结拆卸工具移除下方盖板

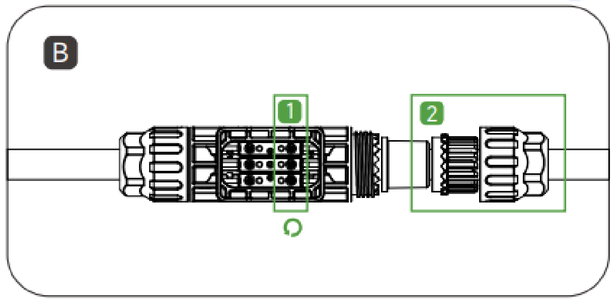

松开内螺丝，拧下螺母，然后移除电缆

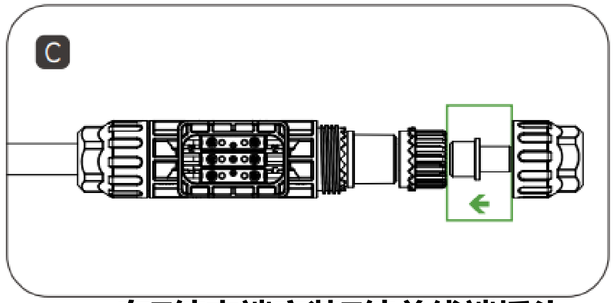

在T结末端安装T结总线端插头

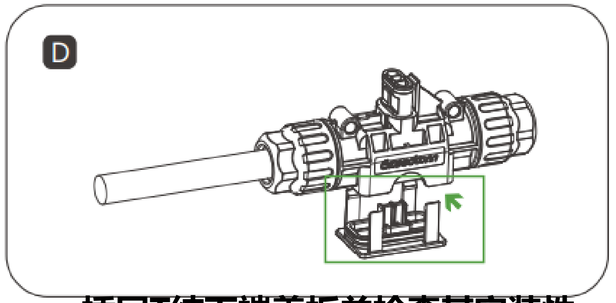

插回T结下端盖板并检查其安装性

设备安装丨安装T结

步骤3：T结与总线连接

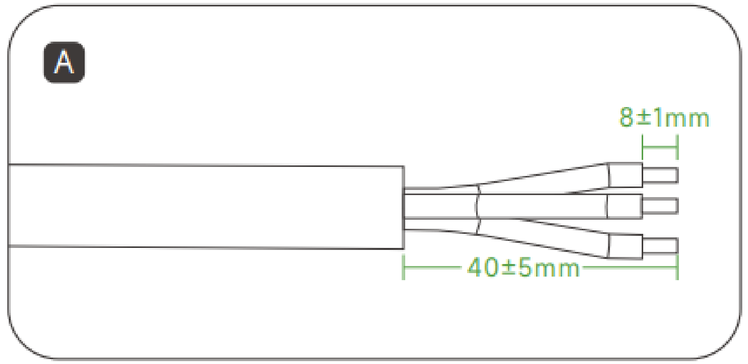

准备好交流电缆，并剥除末端绝缘皮

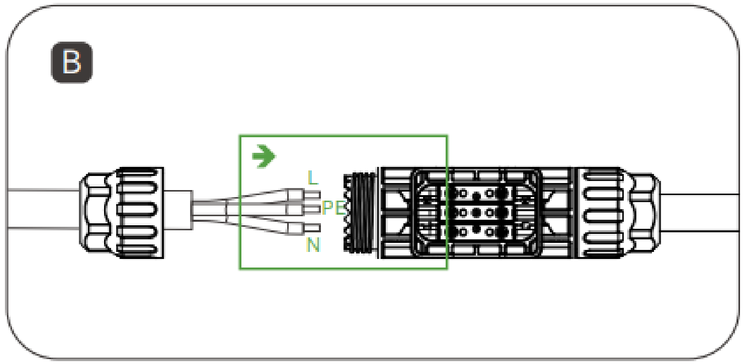

将交流电缆插入T结连接器对应的留孔位置

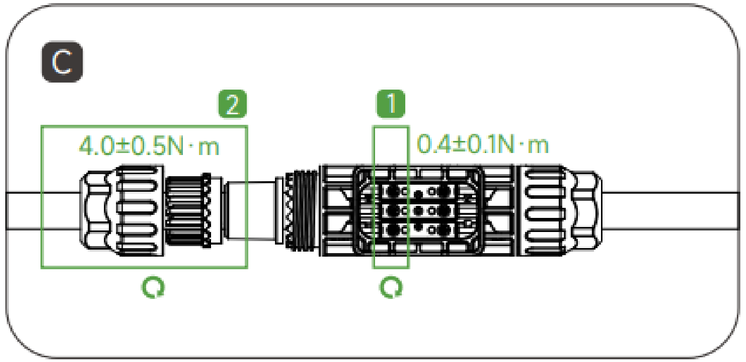

先后拧紧螺丝和螺母

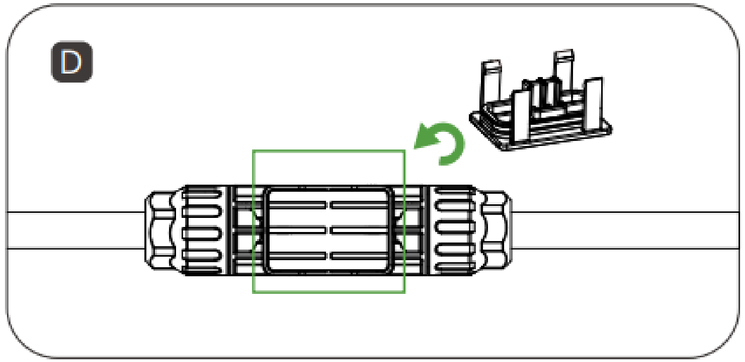

插入T结连接器下方盖板，并检查其安全性

设备安装丨电表安装

绘制安装图 | 微型逆变器安装 | T型接头安装 | 电表安装 | DMU安装 | T结连接/光伏侧连接

安装步骤：

1、将电表L、N接至电网上

2、将CT环卡在电网L线上，箭头指向电网

3、将电表与DMU通过通讯线连接

易错点：

1、CT环箭头需指向电网侧

2、注意电表与DMU通信线线序

电表安装位置

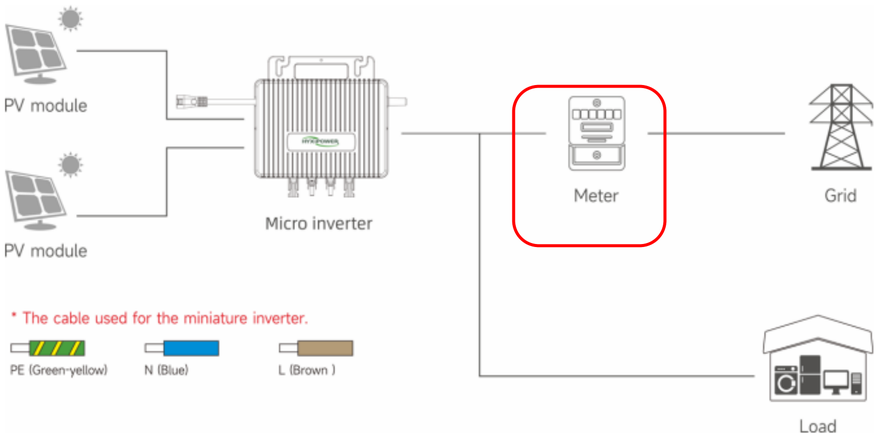

电表接线示意图

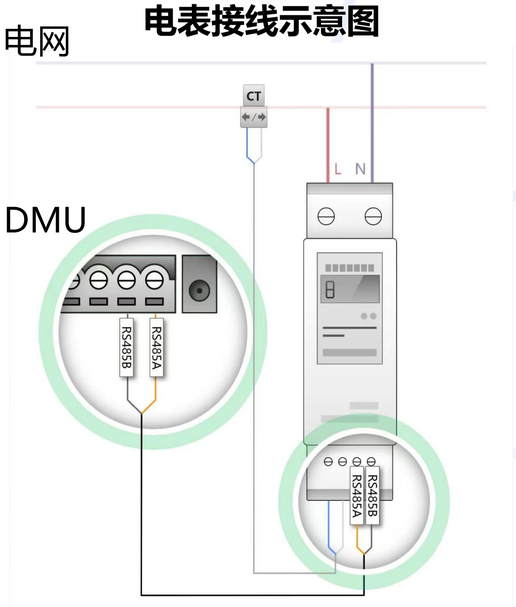



CT实物图片

关键点：电表安装结束标志：电表屏幕指示灯点亮

设备安装丨DMU户用安装场景

托举式：适合室内安装，锁紧DMU和底座螺栓后寻找合适位置放置DMU

挂壁式：适合室内或室外安装，将配件中的托盘固定在墙上后，将DMU放置在托盘上





关键点：DMU安装结束标志　Power灯常亮

设备安装丨DMU户用安装场景

绘制安装图 > 微型逆变器安装 > T型接头安装 > 电表安装 > DMU安装 > T结连接/光伏侧连接

将微型逆变器的输出交流馈线连接器插入T型接头总线连接器直到听到“咔哒”一声。 **确保安装紧固。**

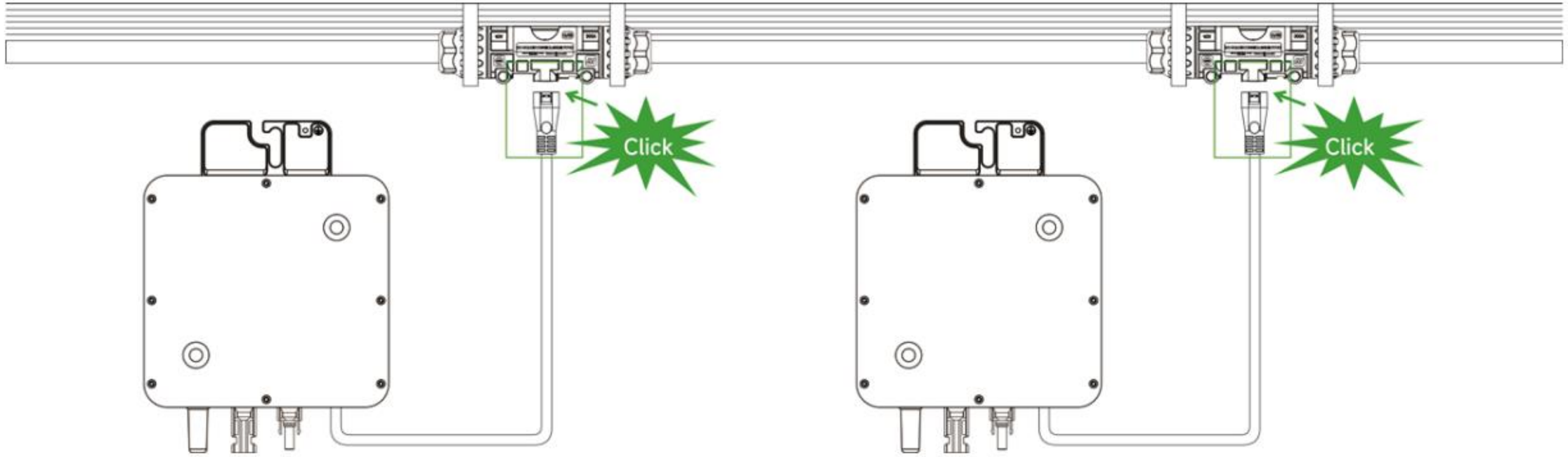

设备安装丨DMU户用安装场景

绘制安装图 | 微型逆变器安装 | T型接头安装 | 电表安装 | DMU安装 | T结连接/光伏侧连接

步骤1：将光伏组件安装在微型逆变器上方

步骤2：将光伏组件的直流输出线与微型逆变器的输入侧连接

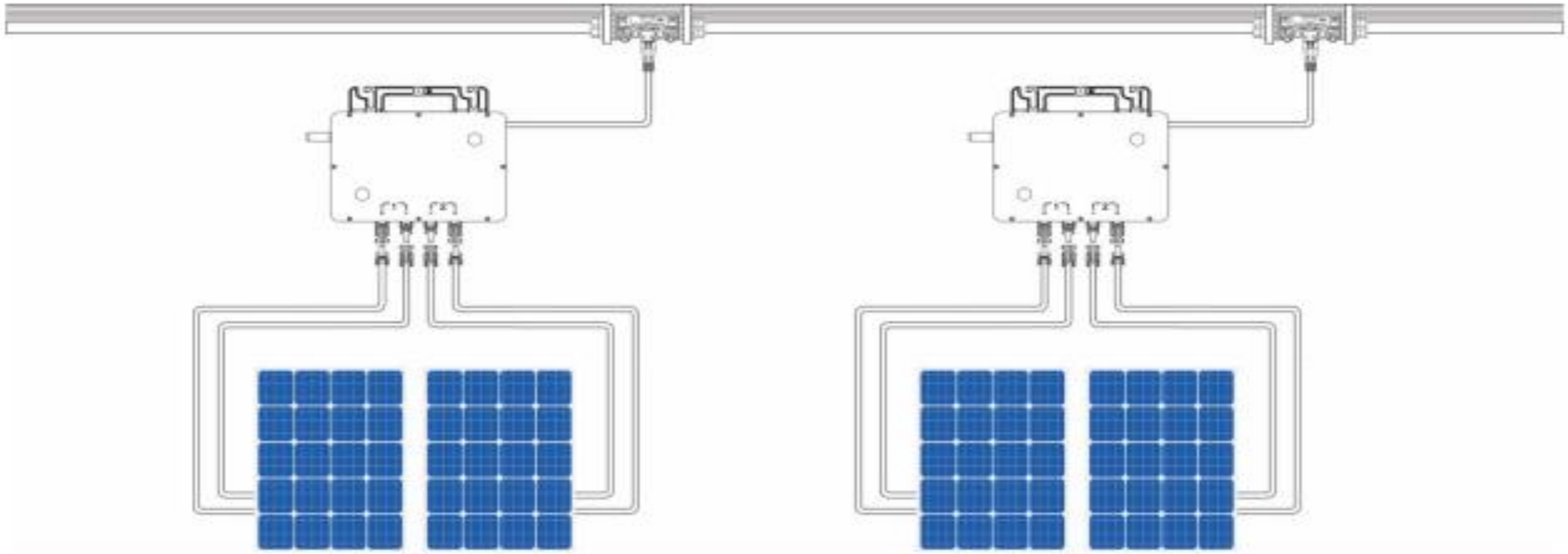

关键点：微逆安装结束标志 **微逆指示灯绿灯慢闪（1S）**

目 录

CONTENTS

01 方案概述

- 实物拓扑
- 微逆接口介绍
- DMU接口介绍

02 设备安装

- 安装准备
- 安装防护工具准备
- 设备安装

03 APP配置

- 注册账户
- 创建电站
- 设备配网
- 安装验收

04 常见问题

- 常见问题

App 配置

注册账户 | 创建电站 | 设备配网 | 安装验收

整个流程需要两个邮箱账号：一个用于组织，一个用于所有者。.

步骤 1:下载软件，选择**立即注册。**

方法1:

应用商店搜索“华昱欣智能云”

· APP store (IOS)

· Google play

方法 2

扫描以下二维码，

下载安装APP

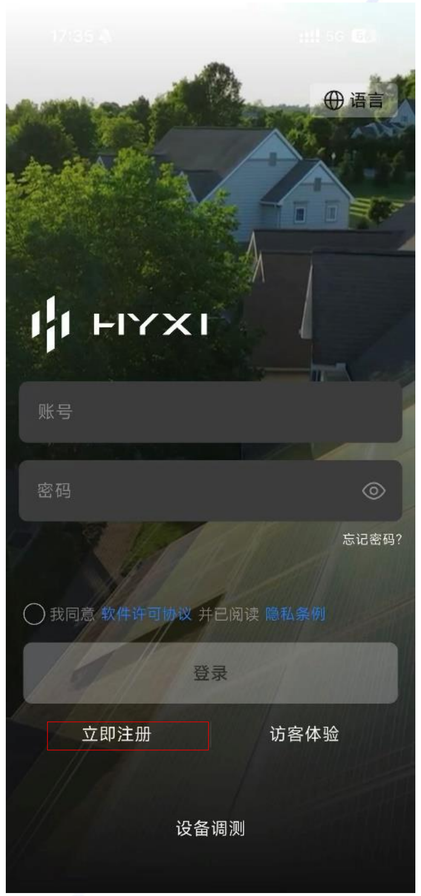

步骤 2 :选择注册组织/业主，根据所在国家或地区，填写相关信息并注册。







App 配置

注册账户 | 创建电站 | 设备配网 | 安装验收

步骤3: 点击**新建电站**，填写电站信息，然后扫描DMU设备上的SN码，点击下一步

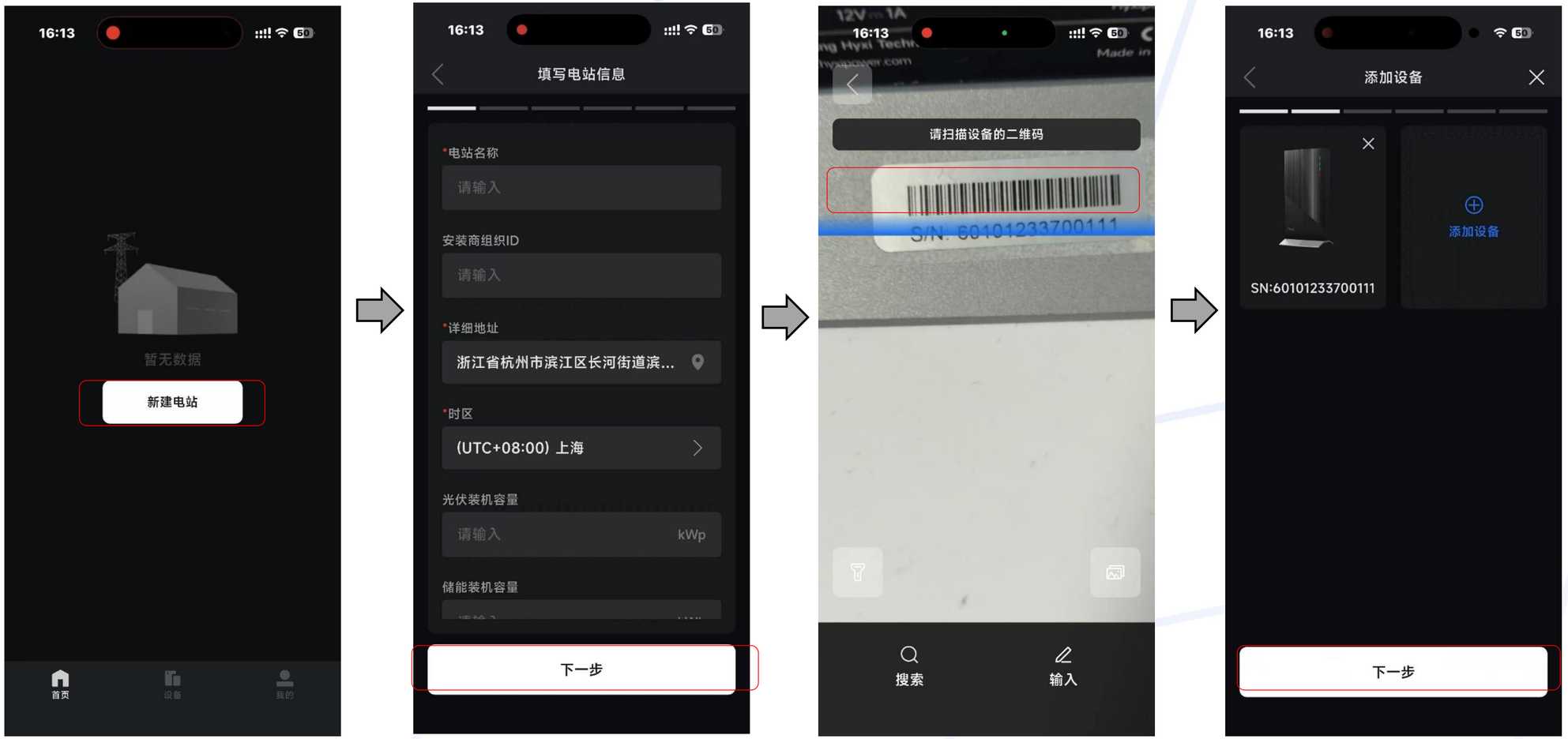

App 配置

注册账户 | 创建电站 | 设备配网 | 安装验收

步骤4：APP将连接DMU，并进行网络配置，请确保Wi-Fi名称和密码正确。之后，APP将检测是否需要升级，然后点击"升级"。升级将花费一定时间。



App 配置

注册账户 | 创建电站 | 设备配网 | 安装验收

步骤5：将DMU和微逆进行组网连接。点击DMU进入设备信息后点击右上角设置-组网：可查看已组网的设备，如需添加，可点击右上角“+”号，扫微逆的条形码进行添加。





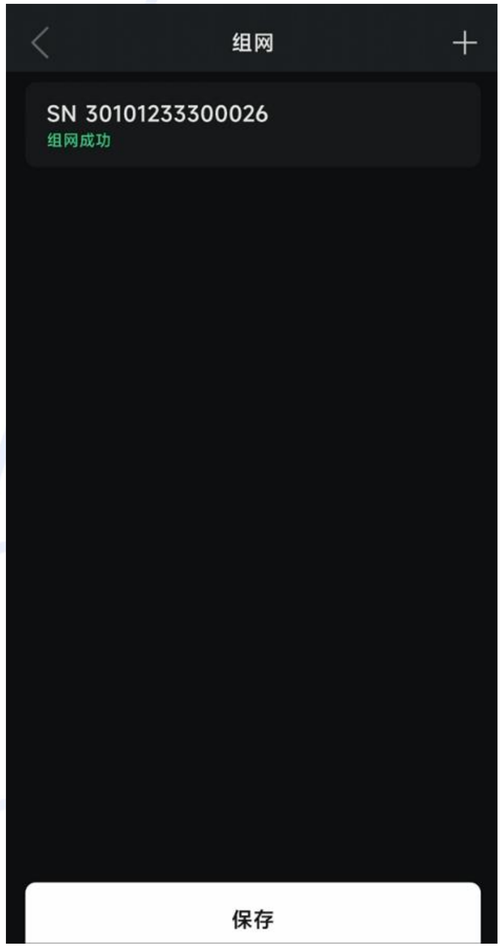

App 配置

注册账户 > 创建电站 > 设备配网 > 安装验收

步骤6: 查看电站，DMU和微逆的状态是否正常，无报警。等待10分钟以上查看微逆是有正常发电。若一切正常即表示安装调试成功。

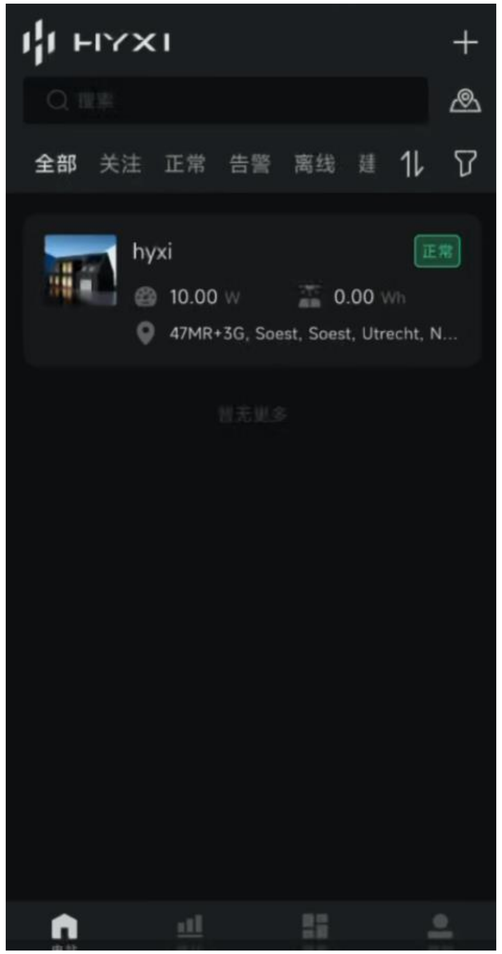





目 录

CONTENTS

01
方案概述
- 实物拓扑
- 微逆接口介绍
- DMU接口介绍

02
设备安装
- 安装准备
- 安装防护工具准备
- 设备安装

03
APP配置
- 注册账户
- 创建电站
- 设备配网
- 安装验收

04
常见问题
- 常见问题

FAQ

Q:微逆的工作环境温度范围是多少?

A:-40 to + 65℃

Q:通讯设备上报时间间隔是多久?

A:5分钟

Q:微逆、DMU配网与建站的顺序是否有先后?

A:无先后顺序。

Q:SUB-1G版本和WIFI版本微逆的空旷通讯距离分别是多少?

A:SUB-1G版本微逆的空旷通讯距离为1.5Km，可以穿5.5堵水泥墙;

实际项目经验：每个场景不同，包括微逆和DMU的安装位置，天线位置，场地环境等均会对设备信号造成影响，实际情况需要根据堪点信息交于研发进行评估。

WiFi版本微逆的空旷通讯距离为200米。

Q:微逆发电量显示的是什么值?

A:目前平台显示的发电量是取PV发电量数值。

谢谢

THANKS

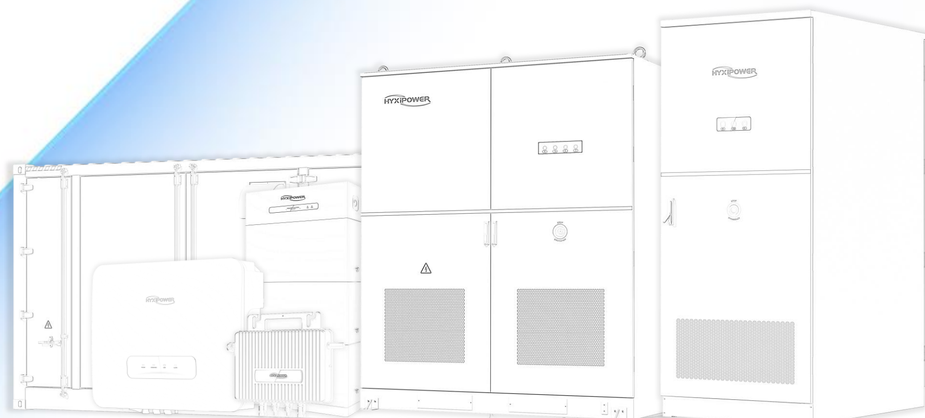

@HYXiPOWER copyright