三相组串逆变器安装指导手册

HYX-S(30~50)K-T

国内-通用版-V3.0

浙江华昱欣科技有限公司

交付与服务中心

2026年8月

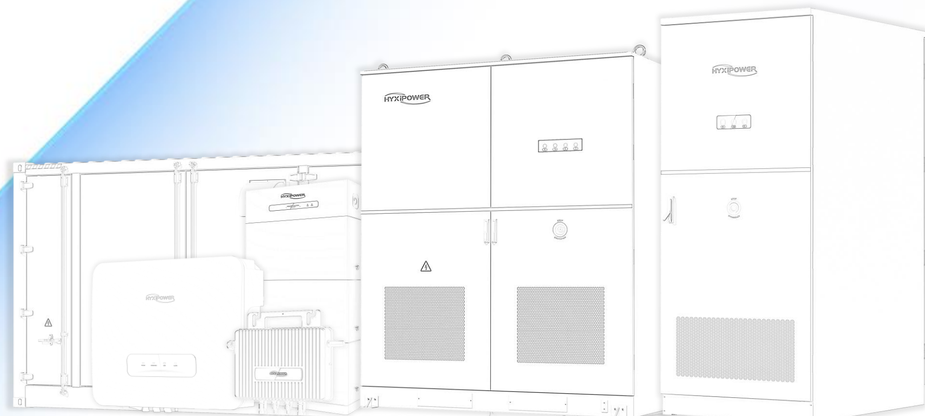

@HYXiPOWER copyright

目 录

CONTENTS

01 方案概述

- 实物拓扑

02 设备安装

- 现场勘察
- 安装准备
- 安装防护工具准备
- 设备安装

03 APP配置

- 注册账户
- 创建电站
- 设备配网
- 安装验收

04 常见问题

- 常见告警与故障排除建议

方案概述丨实物拓扑

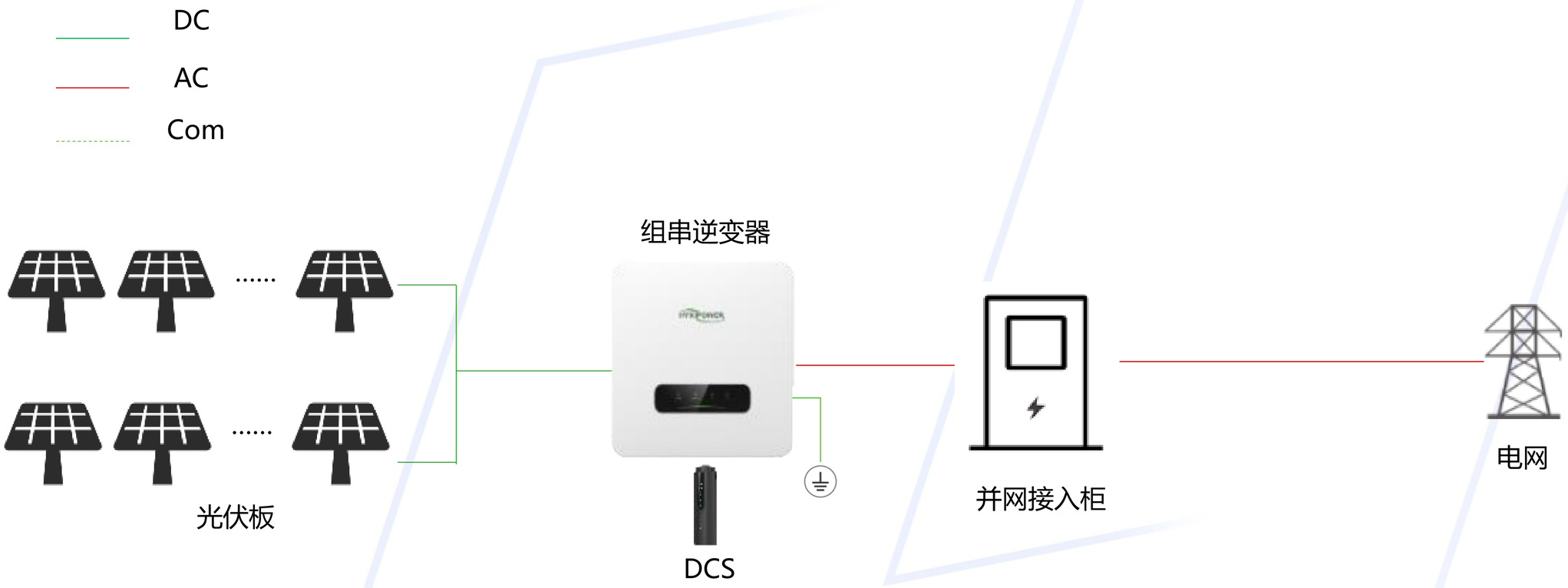

安装前，请进行现场勘察，并参考上图提前规划好设备安装位置及接线方案。

目 录

CONTENTS

01 方案概述

- 实物拓扑

02 设备安装

- 现场勘察
- 安装准备
- 安装防护工具准备
- 设备安装

03 APP配置

- 注册账户
- 创建电站
- 设备配网
- 安装验收

04 常见问题

- 常见告警与故障排除建议

现场勘察丨环境要求

- 适用于室内和室外安装。
- 温度范围：-30°C 至 +60°C，相对湿度（RH）0~100%。
- 选择**阴凉位置**，避免阳光直射，同时防雨/雪。
- 确保**通风良好**，以利于散热。
- 安装结构必须能支撑逆变器重量的至少 4 倍。
- 垂直安装或向后倾斜 ≤15°，以优化热性能。
- 请勿向前、向后、倒置、水平或侧向安装。
- 多台设备安装时，逆变器之间保持 ≥300mm 的间距。

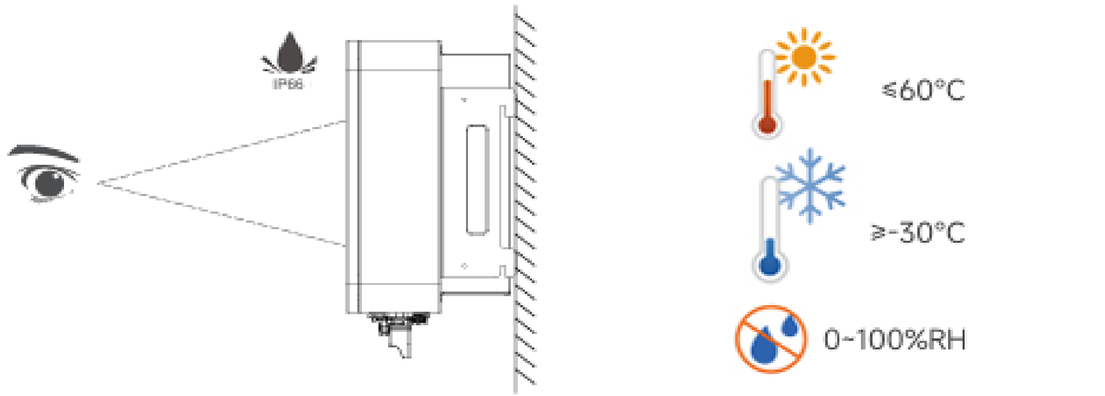

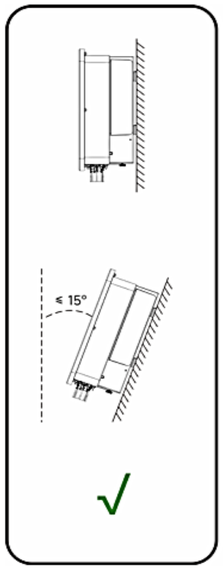

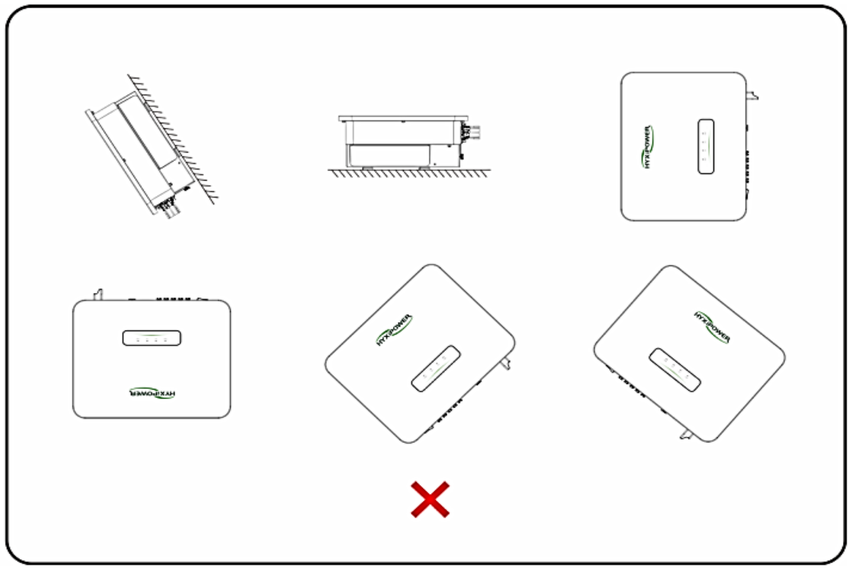

安装准备丨常见产品清单

以下产品清单不包含在售前配单中，需自行购买，系统安装前，需检查设备及工具是否准备完全。

安装前进行现场勘察并提前规划

提前规划设备位置：确定逆变器的安装位置。

了解现场光伏连接状态：检查光伏板是否存在，以及其电流和电压是否符合逆变器的规格。如果超出规格，请提前通知客户，减少光伏板数量，避免设备损坏。

检查逆变器的位置以及电源进入房屋的主断路器。
根据安装前对现场环境的评估，测量每根电缆所需的长度，并提前购买安装所需的电缆，如右表所示。

重要！！以下线缆产品中不提供，需要另行采购			
序号	**名称**	**说明**	**规格**
1	PV线	用于光伏板到逆变器的线缆，符合室外多芯铜线电缆1000V和18A标准；	4~10mm²
2	信号线	屏蔽双绞线	导体横截面积：0.2~1mm²
3	交流输出线缆	用于逆变器AC侧接线，使用五芯室外铜芯线缆	铜芯线缆： S: 70mm²~240mm² Spe: ≥ S/2 铝合金线缆或铜包铝线缆： S: 95mm²~40mm² Spe: ≥ S/2
4	地线	用于设备接地使用	导体横截面积 : Spe ≥ 16mm²
5	OT端子	接地 OT 端子和 交流 OT 端子	接地M8 1个；交流M12 4个

安装准备丨常见产品清单

以下产品清单均包含在售前配单中，系统安装前，需检查设备及工具是否准备完全。

产品已有设备清单			
序号	**产品名称**	**图片**	**说明**
1	三相组串逆变器		包含逆变器主机一台和逆变器相关配件一批
2	DCS通讯棒		将设备注册到云端服务器后，可以通过云平台进行统一管理。

安装防护工具准备

安装工具


电钻


热风枪


内六角扳手


剥线钳


液压钳


压线钳


螺丝刀


马克笔


美工刀


万用表


卷尺


锤子

防护工具


防护口罩


护目镜


绝缘鞋


绝缘手套

设备安装丨产品拆箱检查

逆变器开箱检查：

- 检查设备硬件与端口是否完好
- 检查设备配件是否完好

序号	名称
1	逆变器
2	支架
3	通讯端连接件
4	AC端连接件
5	六角扳手
6	DC端连接件
7	支架螺丝

1



2





设备安装丨逆变器安装

可按以下方式固定安装支架和逆变器：

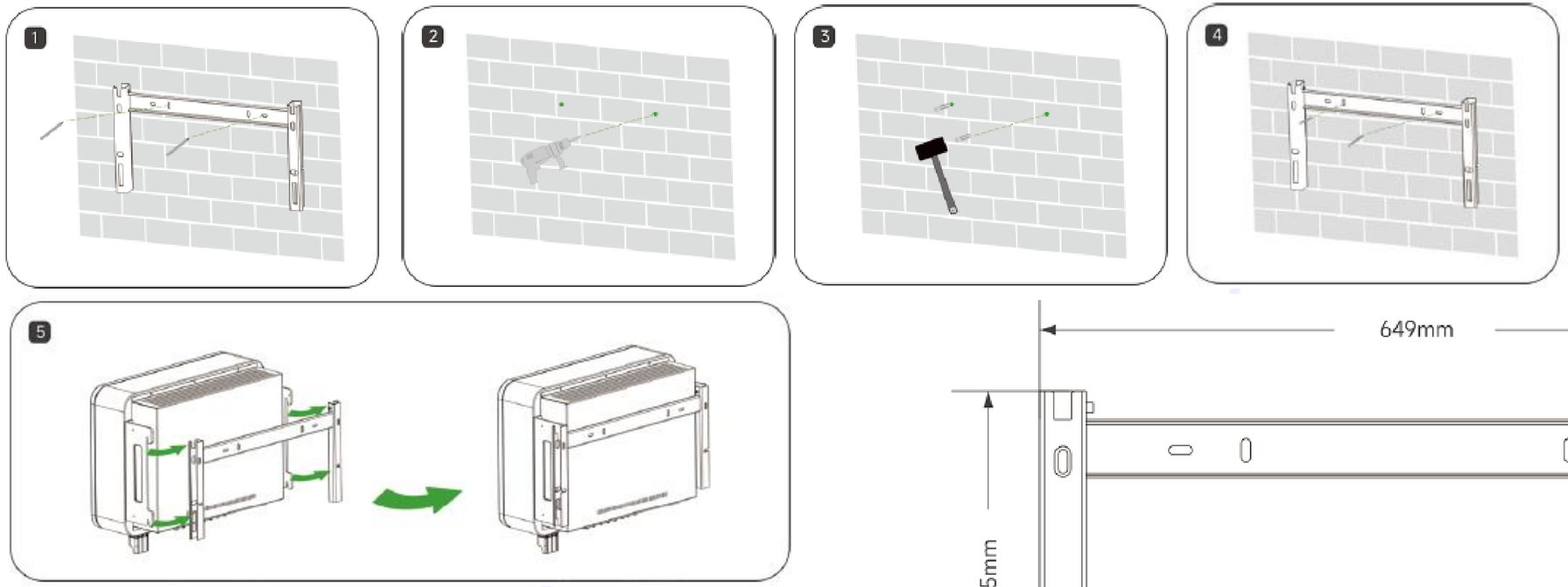



支架规格

设备安装丨多台逆变器安装

逆变器安装 | 地线安装 | PV侧连接 | 交流侧连接 | 电表和电表线安装 | DCS安装 | 系统启动

安装多台逆变器时，两台逆变器之间应保持至少300mm的距离

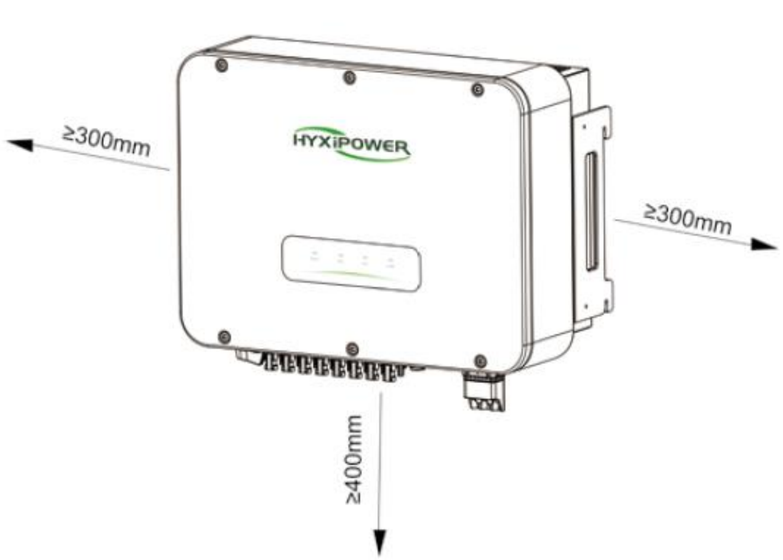



注意：安装设备前请确保光伏板已安装完毕，线缆已铺设完毕。

设备安装丨地线安装

逆变器安装 | 地线安装 | PV侧连接 | 交流侧连接 | 电表和电表线安装 | DCS安装 | 系统启动

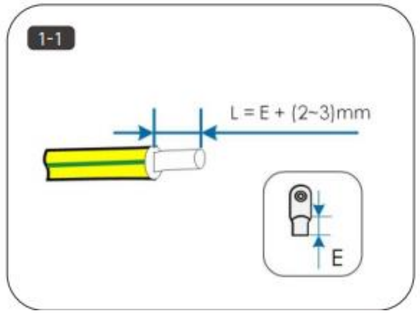

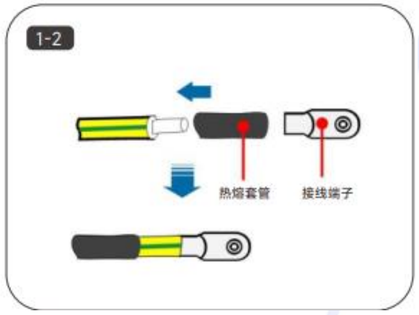

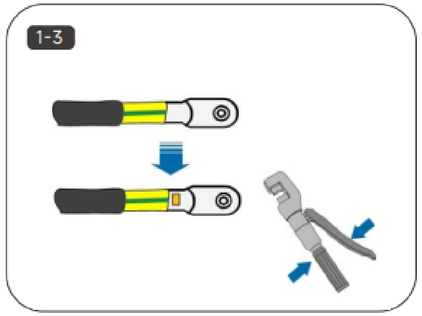

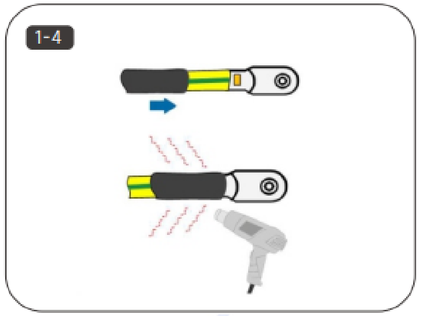

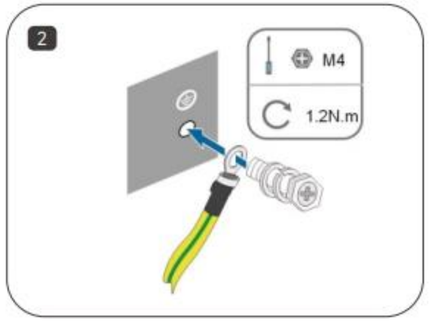

步骤 1：剥去一定长度的绝缘层

L=E+(2-3)mm。

步骤 2：将电缆穿过热熔套管，并插入接线端子。

步骤 3：使用压线钳将接线端子与电缆紧密连接。

步骤 4：调整热熔套管，使其覆盖接线端子和电源线的末端，并使用热风枪吹干热熔套管，使其覆盖电源线和接线端子的末端。

步骤 5：使用螺丝刀将接地线固定至逆变器接地位置。

设备安装丨PV侧连接

逆变器安装 | 地线安装 | PV侧连接 | 交流侧连接 | 电表和电表线安装 | DCS安装 | 系统启动

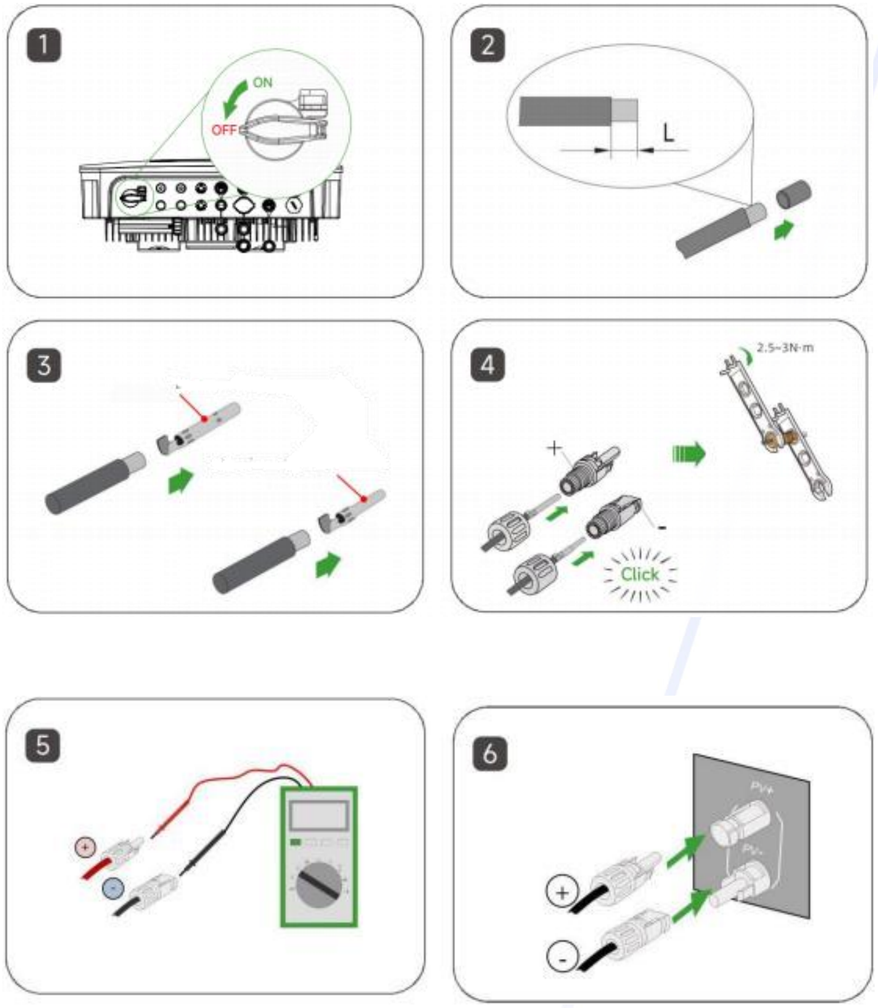

步骤1：手动将直流开关置于“OFF”位置。

步骤2：将所有直流线缆的绝缘层剥去约7mm。

步骤3：使用压线钳将线缆两端在接线端子处捆扎。

步骤4：将线缆穿过电缆密封套，插入绝缘套管并紧固。使用2.5~3N·m的力拧紧密封套和绝缘套管。

步骤5：使用万用表检查并确认光伏组串连接线缆的极性正确。

步骤6：将光伏连接器连接到相应的端子上，直至听到“咔嗒”声，并用MC4防水塞将空置的直流端子密封。

设备安装丨交流侧连接

逆变器安装 | 地线安装 | PV侧连接 | 交流侧连接 | 电表和电表线安装 | DCS安装 | 系统启动

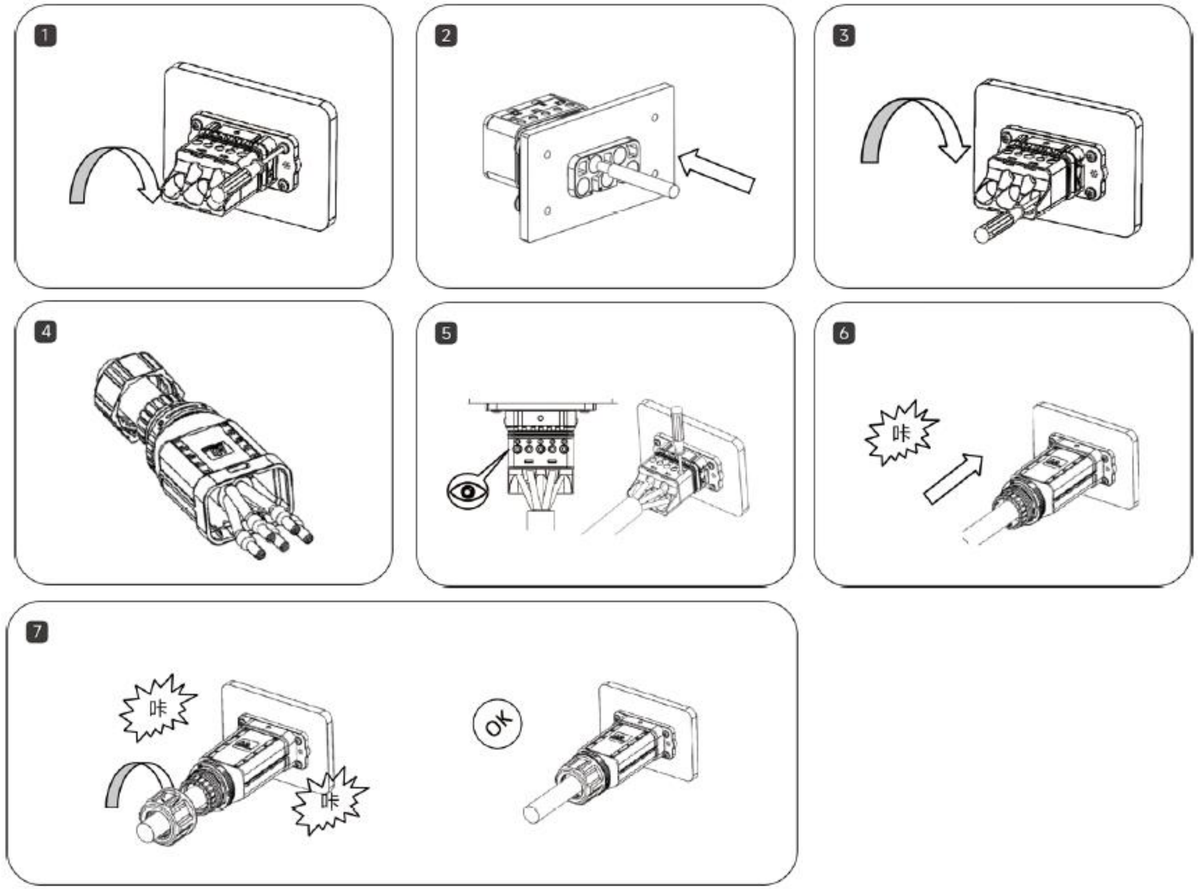

步骤1：使用T20 中孔内梅花螺丝刀拧紧锁板螺丝扭力1.2±0.1N·m。

步骤2：将剥好的线按照线序插入对应的接线孔内。

步骤3：使用T8 内梅花螺丝刀压接线，扭力1.2±0.1N·m。

步骤4：将剥好的线，依次穿入锁线螺母，主体（软线需要铆接绝缘端子）。

步骤5：线缆按线序插入胶芯、观察透视孔线缆到位，压接螺丝扭力4±0.1N·m。

步骤6：主体插入胶芯，并听见“咔”声。

步骤7：使用开口扳手拧紧螺母（扭力10.0±0.1N·m），并伴有“咔、咔”声后安装完成。

设备安装丨电表和电表线安装

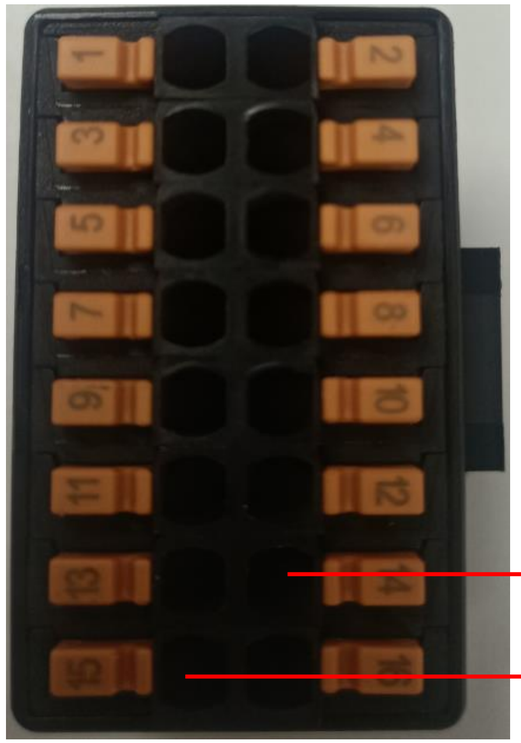

16pinCOM 通信端口（特写视图）

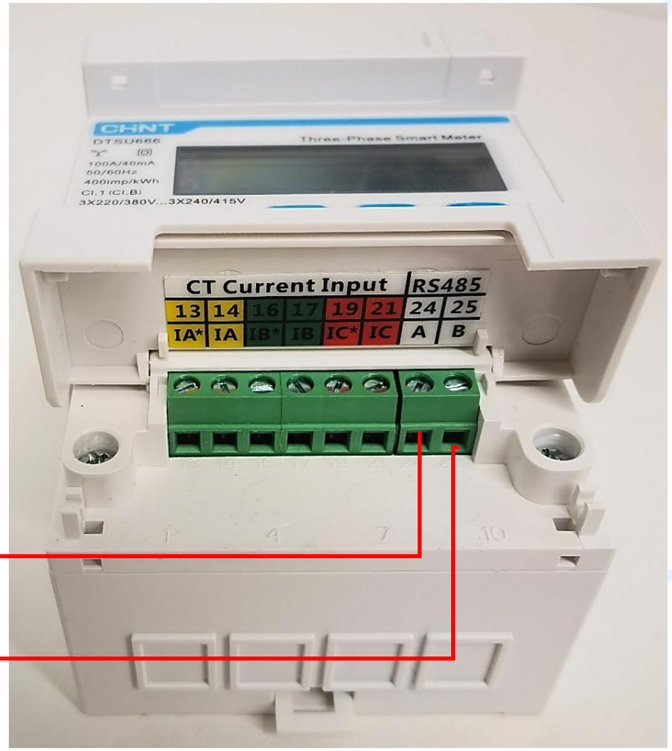

箭头朝向电网侧

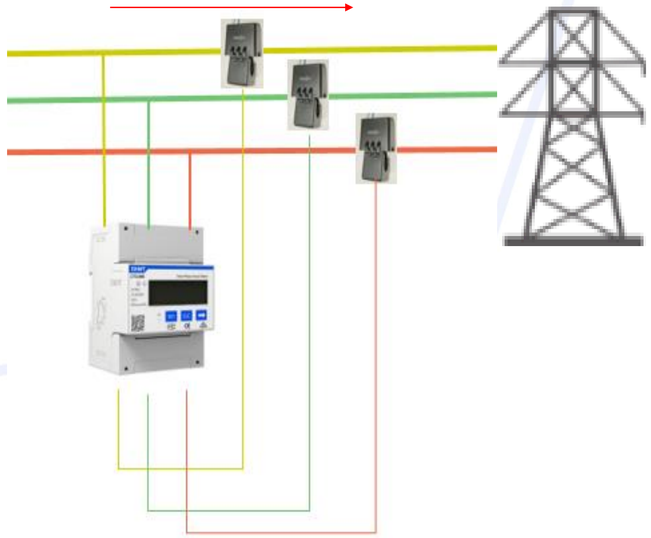

注意：

COM 端口连接器上的引脚 14 对应仪表上的 RS485 通信 A，引脚 15 对应 RS485 通信 B。（建议使用RS485双绞线进行连接）

设备安装丨电表和电表线安装

逆变器安装 | 地线安装 | PV侧连接 | 交流侧连接 | 电表和电表线安装 | DCS安装 | 系统启动

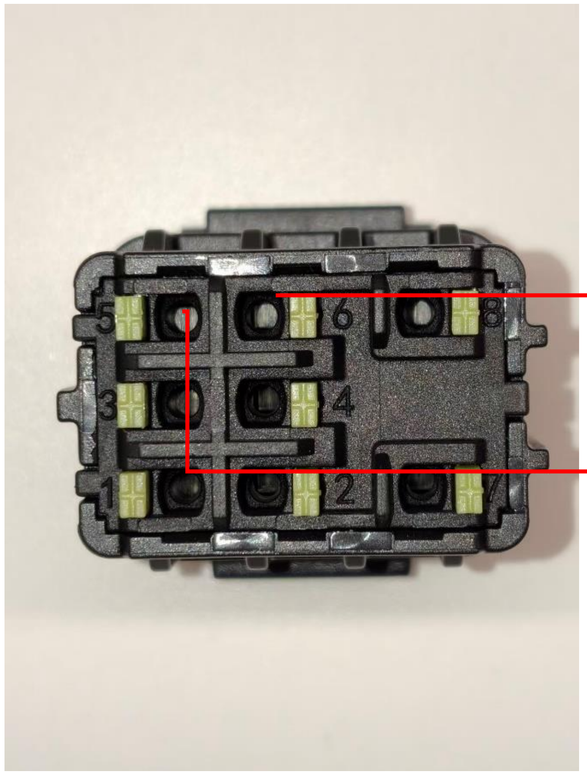

8pinCOM 通信端口（特写视图）

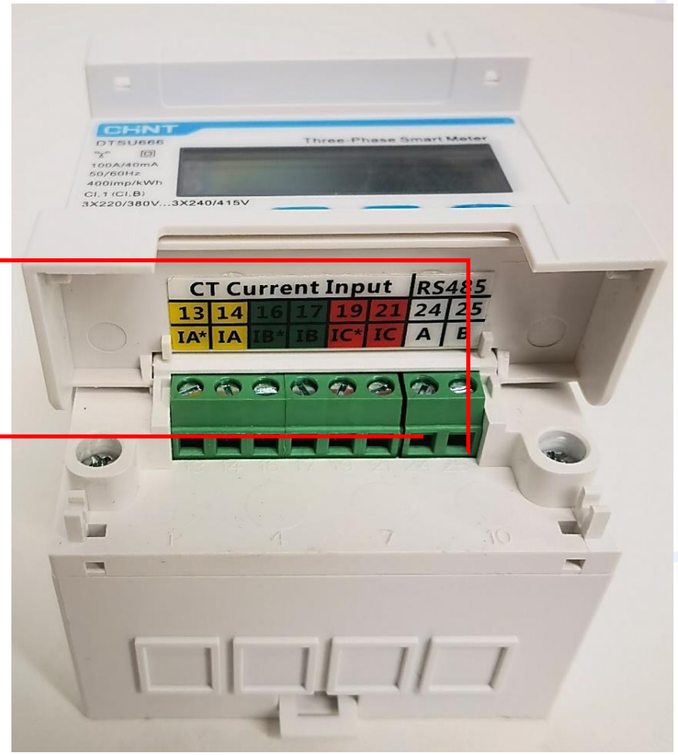

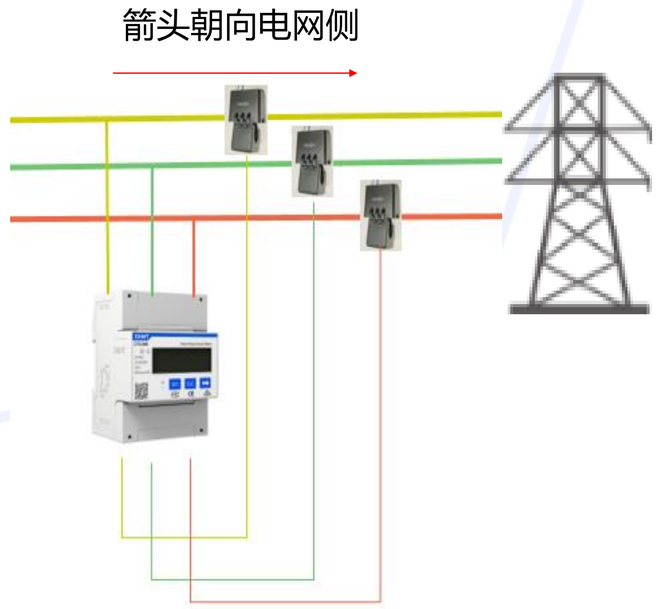

注意：

COM 端口连接器上的引脚 5 对应仪表上的 RS485 通信 A，引脚 6 对应 RS485 通信 B。（建议使用RS485双绞线进行连接）

设备安装丨DCS安装

逆变器安装 | 地线安装 | PV侧连接 | 交流侧连接 | 电表和电表线安装 | DCS安装 | 系统启动

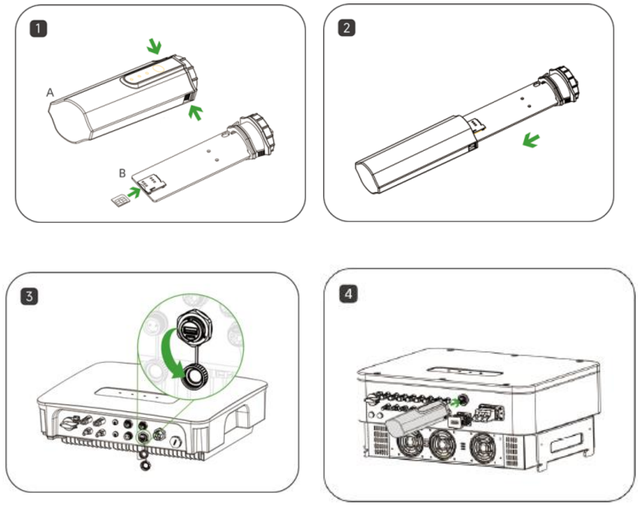

1、DCS 通讯棒安装 (4G 版本)

步骤1：取下DCS保护盖，插入SIM卡；

步骤2：安装DCS防水罩；

步骤3：拆下逆变器通讯接口处的防水罩；

步骤4：将DCS插入逆变器底部对应的通信端子并拧紧以确保牢固。

2、DCS 通讯棒安装 (WiFi 版本无需拆卸安装sim卡)

步骤1：取下逆变器通讯接口处的防水罩；

步骤2：将DCS插入逆变器底部对应的通讯端子，拧紧，确保牢固。

注：WiFi版本，若现场信号较差（低于-60dBm），需要考虑增加WiFi中继器来加强网络信号，否则会存在设备数据无法上传到平台的风险；

设备安装丨系统启动

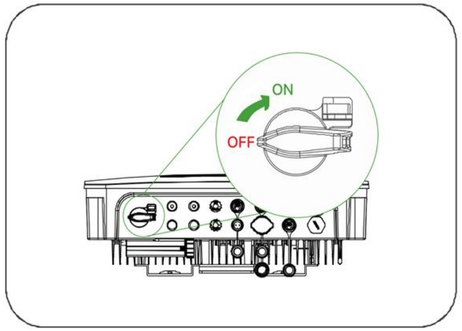

图1

步骤1：打开AC侧的空开。

步骤2：打开光伏侧的空开。

步骤3：打开逆变器上的直流开关。

步骤4：确认逆变器的指示灯状态，确认指示灯状态为正常状态。

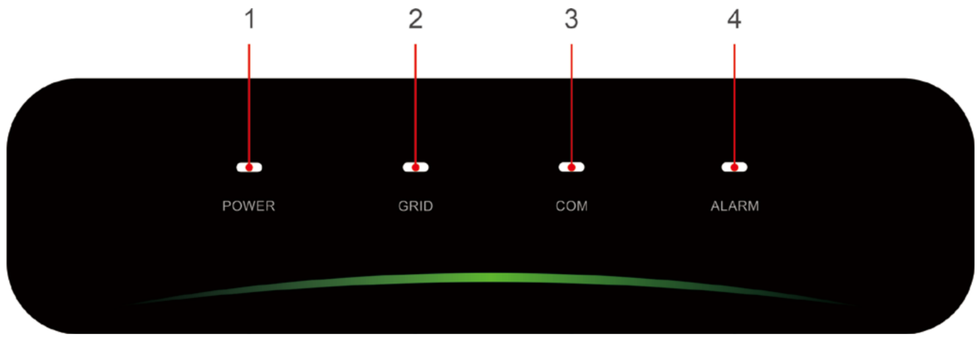

序号	指示灯	状态	说明
1	电源灯 POWER	常亮	逆变器有电
		熄灭	逆变器无电
2	电网灯 GRID	常亮	电网侧正常
		闪烁1	电网侧异常
		闪烁2	逆变器未并网
3	通讯灯 COM	常亮	电表通讯正常
		熄灭	电表通讯异常/无电表
4	告警灯 ALARM	熄灭	逆变器无故障
		闪烁1	逆变器内部故障
		闪烁2	逆变器其他故障

* 注：闪烁1，闪灭间隔1.5 秒; 闪烁2，闪灭间隔0.2 秒。

目 录

CONTENTS

01 方案概述

- 实物拓扑

02 设备安装

- 现场勘察
- 安装准备
- 安装防护工具准备
- 设备安装

03 APP配置

- 注册账户
- 创建电站
- 设备配网
- 安装验收

04 常见问题

- 常见告警与故障排除建议

App 配置

注册账户 | 创建电站 | 设备配网 | 安装验收

整个流程需要两个邮箱账号：一个用于组织，一个用于所有者。

步骤 1:下载软件，选择**立即注册。**

方法1:

应用商店搜索“华昱欣智能云”

· APP store (IOS)

· Google play

方法 2

扫描以下二维码，

下载安装APP

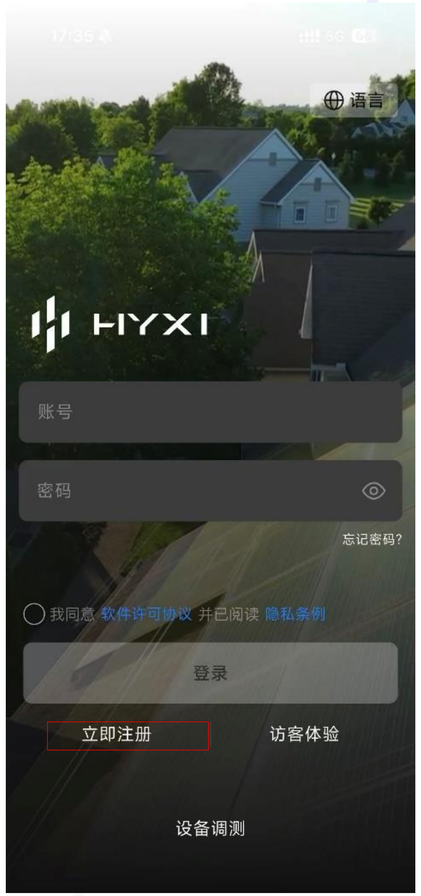

步骤 2 :选择注册组织/业主，根据所在国家或地区，填写相关信息并注册。





App 配置

注册账户 | 创建电站 | 设备配网 | 安装验收

步骤3: 点击**新建电站**，填写电站信息，然后扫描DCS设备上的sn码，点击下一步，如果连接不上可以选择右下角“输入”，手动输入设备sn码来进行连接。



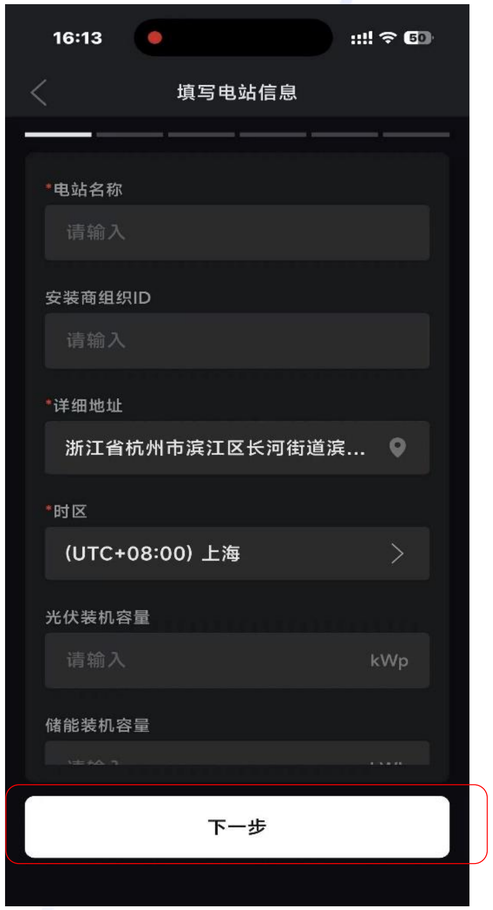





App 配置

注册账户 | 创建电站 | 设备配网 | 安装验收

步骤4：APP将连接DCS并进行网络配置，请确保Wi-Fi名称和密码正确。随后APP会检测逆变器和DCS是否需要升级，如果需要升级需点击“升级”。升级过程将花费一定时间。(图示展示不需要升级的情况)







App 配置

注册账户 | 创建电站 | 设备配网 | 安装验收

步骤5：选择并网保护文件并输入并网买入功率限值。随后APP将执行自检。自检完成后，电站创建成功，点击“电站配置”以完善电站基础信息。





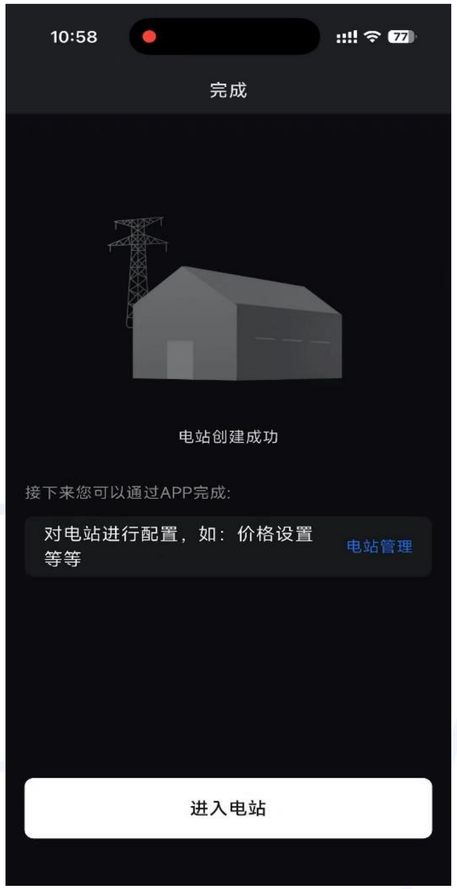

App 配置

注册账户 > 创建电站 > 设备配网 > 安装验收

步骤6：最后，选择电站体检，可以详细排查整套系统出现的问题。在电站的概览和设备界面可以看到正常运行。





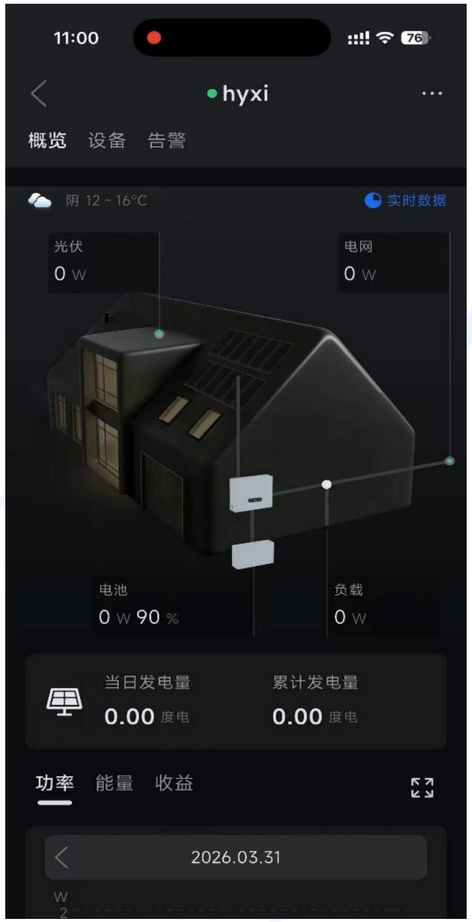

目 录

CONTENTS

01 方案概述

- 实物拓扑

02 设备安装

- 现场勘察
- 安装准备
- 安装防护工具准备
- 设备安装

03 APP配置

- 注册账户
- 创建电站
- 设备配网
- 安装验收

04 常见问题

- 常见告警与故障排除建议

常见告警与故障排除建议

常见告警	故障排除
电表通信故障告警	1.确认电表已连接。 2.确保电表通信线缆连接正常且无松动。 3.若检查后问题仍存在，请联系华昱欣客服。
接地故障	1.确认交流电缆接线相序正确。 2.确认地线相线与火线之间的绝缘完好。 3.若检查后问题仍存在，请联系华昱欣客服。
绝缘阻抗低	1.检查直流线缆的绝缘情况。 2.若检查后问题仍存在，请联系华昱欣客服。
组串电流反灌	1.检查同一MPPT的两串PV电压是否一致。 2.若检查后问题仍存在，请联系华昱欣客服。
PV反接故障	1.确认光伏输入连接的极性。若检测到极性反接，请重新正确连接。 2.若上述均正常但故障依旧，请联系华昱欣客服。
电网过压	1.电网条件恢复正常时，设备通常会自动重新并网。 2.测量实际电网电压。若超过设定值，请联系电力公司。 3.检查逆变器保护设置。 4.若电网电压正常，确认交流布线连接牢固。 5.若检查后问题仍存在，请联系华昱欣客服。
电网欠压	检查断路器是否跳闸

谢谢

THANKS

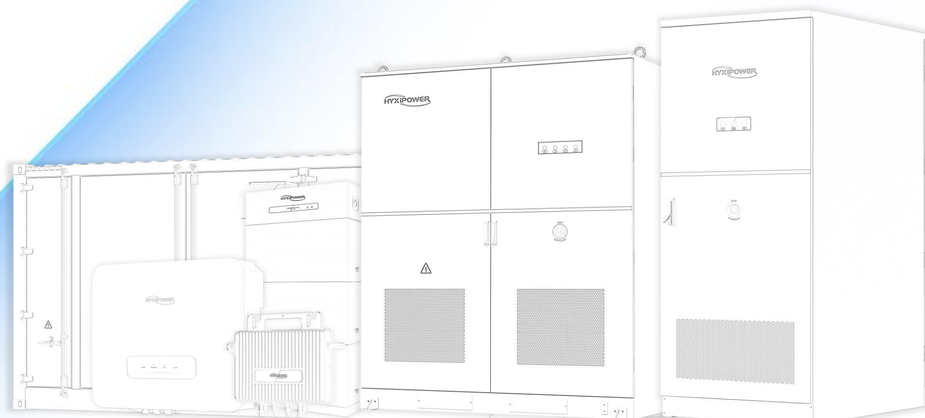

@HYXiPOWER copyright